ՋՐԱՄԱՏԱԿԱՐԱՐՄԱՆ, ԿԵՆՑԱՂԱՅԻՆ ԵՎ ՀԵՂԵՂԱՅԻՆ ԿՈՅՈՒՂՈՒ ՑԱՆՑԵՐԻ ԲԱՑԱՏՐԱԳԻՐ

ԹԵՐԹԵՐԻ ԹՎԱՐԿ

Հ/Հ	ԱՆՎԱՆՈՒՄԸ	
1.	ԸՆԴՀԱՆՈՒՐ ՏՎՅԱԼՆԵՐ	ՋԿ - 1
2.	ԳԼԽԱՎՈՐ ՀԱՏԱԿԱԳԻԾ Ջ1-Ի ԵՎ Կ1-Ի ՑԱՆՑԵՐՈՎ	ՋԿ - 2
3.	ԱՌԱՋԻՆ ՀԱՐԿԻ ՀԱՏԱԿԱԳԻԾ +2.60 Ջ1-Ի ԵՎ Կ1-Ի ՑԱՆՑԵՐՈՎ	ՋԿ - 3
4.	ԵՐԿՐՈՐԴ ՀԱՐԿԻ ՀԱՏԱԿԱԳԻԾ +4.50 Ջ1-Ի ԵՎ Կ1-Ի ՑԱՆՑԵՐՈՎ	ՋԿ - 4
5.	ՏԱՆԻՔԻ ՀԱՏԱԿԱԳԻԾ Կ1-Ի ՑԱՆՑԵՐՈՎ Մ 1:100	ՋԿ - 5
6.	ՋՐԱՄԱՏԱԿԱՐԱՐՄԱՆ ԵՎ ՀՐԴԵՀԱՇԻՋՄԱՆ ՑԱՆՑԵՐԻ ՏԱՐԱԾԱԿԱՆ ՍԽԵՄԱ	ՋԿ - 6
7.	ԿՈՅՈՒՂՈՒ ՑԱՆՑԵՐԻ ՏԱՐԱԾԱԿԱՆ ՍԽԵՄԱՆԵՐ	ՋԿ - 7
8.	ԿՈՅՈՒՂՈՒ ԵՐԿԱՅՆԱԿԱՆ ԿՏՐՎԱԾՔՆԵՐ	ՋԿ - 8
9.	ՓԱԿԱՆԱՅԻՆ, ՋՐԱՉԱՓԱԿԱՆ ԵՎ ՀԻԴՐԱՆՏԻ ՀՈՐԵՐԻ ՀԱՏԱԿԱԳԻԾ	ՋԿ - 9
10.	Ե/Բ ՀԱՎԱՔՈՎԻ ԿԼՈՐ ՀՈՐ D=1.5Մ,H=1.8Մ	ՋԿ - 10
11.	ՀԱԿԱՀՐԴԵՀԱՅԻՆ ՀԻԴՐԱՆՏԻ ՀՈՐ ՀՀՀ-1	ՋԿ - 11
12.	ԿՈՅՈՒՂՈՒ ՑԱՆՑԵՐԻ ԾԱՎԱԼԱԹԵՐԹ	ՋԿ - 12
13.	ՋՐԱՄԱՏԱԿԱՐԱՐՄԱՆ ՑԱՆՑԵՐԻ ԾԱՎԱԼԱԹԵՐԹ	ՋԿ - 13

ՊԱՅՄԱՆԱԿԱՆ ՆՇԱՆՆԵՐ

ՀԱՏԱԿԱԳԾՈՒՄ	ՍԽԵՄԱՅՈՒՄ	ՆՇԱՆՆԵՐԻ ԱՆՎԱՆՈՒՄԸ
1	2	3
.......Ջ1.......	.......Ջ1.......	ՍԱՌԸ ՋՐԻ ՆԱԽԱԳ. ԽՈՂՈՎԱԿ
.......Կ1.......	.......Կ1.......	ԿՈՅՈՒՂՈՒ
.......Ջ.......	.......Ջ.......	ԳՈՐԾՈՂ ՋՐԱԳԻԾ
.......Կ.......	.......Կ.......	ԳՈՐԾՈՂ ԿՈՅՈՒՂԻ
-Կ -⊗- Կ -	-Կ -⊗- Կ -	ԳՈՐԾՈՂ ԿՈՅՈՒՂՈՒ ԴԻՏԱՀՈՐ
-Կ1-○-Կ1-	-Կ1-○-Կ1-	ՆԱԽ. ԿՈՅՈՒՂՈՒ ԴԻՏԱՀՈՐ
Ջ.Կ		ՋՈՒԳԱՐԱՆԱԿՈՆՔ
US	US	ՍՏՈՒԳԻՉ
Կ.Կ1	Կ.Կ1	ԿՈՅՈՒՂՈՒ ԿԱՆԳՆԱԿ
Կ.Ջ1	Կ.Ջ1	ՍԱՌԸ ՋՐԻ ԿԱՆԳՆԱԿ
		ՊՈՄՊ
Հ		ՀՈՍԱԿ
		ՀԱԿԱԴԱՐՁ ՓԱԿԱՆ
		ՓԱԿԱՆ
		ՋՐԱՉԱՓ
ԼՎ		ԼՎԱՑԱՐԱՆ

ՇԵՆՔԻ ՀԱՐԿԱՅՆՈՒԹՅՈՒՆԸ 2 ՀԱՐԿ
ՇԵՆՔՈՒՄ ՆԱԽԱԳԾՎԵԼ Է ՍԱՌԸ, ՏԱՔ ՋՐԱՄԱՏԱԿԱՐԱՐՄԱՆ, ԿԵՆՑԱՂԱՅԻՆ ՑԱՆՑԵՐ:
ՈՐՊԵՍ ՆՈՐՄԱՏԻՎԱՅԻՆ ՓԱՍՏԱԹՂԹԵՐ ԾԱՌԱՅԵԼ ԵՆ՝
ՀՀՇՆ40-0, 101-2014 ՇԵՆՔԵՐԻ ՆԵՐՔԻՆ ՋՐԱՄԱՏԱԿԱՐԱՐՈՒՄ, ՋՐԱՀԵՌԱՑՈՒՄ
ՀՀՇՆ 21-01, 01-2014 ՇԵՆՔԵՐԻ ԵՎ ՇԻՆՈՒԹՅՈՒՆՆԵՐԻ ՀՐԴԵՀԱՅԻՆ ԱՆՎՏԱՆԳՈՒԹՅՈՒՆ
СП 31,IV13330,20 12 ВОДОСНАБЖЕНИЕ.НАРУЖНЫЕ СЕТИ И СООРУЖЕНИЯ
СП 32.13330.20.12 КАНАЛИЗАЦИЯ.НАРУЖНЫЕ СЕТИ И СООРУЖЕНИЯ

ՋՐԱՄԱՏԱԿԱՐԱՐՈՒՄ

ՆԱԽԱԳԾՈՒՄ ՆԱԽԱՏԵՍՎԱԾ Է ԴՊՐՈՑԻ ՋՐԱՄԱՏԱԿԱՐԱՐՈՒՄՆ ԻՐԱԿԱՆԵՑՆԵԼՈՒ ՀԱՄԱՐ ՆԱԽԱԳԾԵԼ ՋՐԱԳԾԻ ՀԱՄԱՊԱՏԱՍԽԱՆԱԲԱՐ Φ 32 ՏՐԱՄԱԳԾՈՎ, ՈՐԻ ՍՆՈՒՑՈՒՄՆ ԻՐԱԿԱՆԱՑՎՈՒՄ Է ՏԱՐԱԾՔՈՎ ԱՆՑՆՈՂ ԳՈՅՈՒԹՅՈՒՆ ՈՒՆԵՑՈՂ ՋՐԱԳԾԻՑ:ՏԱՔ ՋՐԻ ՍՆՈՒՑՈՒՄԸ ԻՐԱԿԱՆԱՑՎՈՒՆ Է ՏԱՆԻՔՈՒՄ ՏԵՂԱԴՐՎԱԾ ԱՐԵՎԱՅԻՆ ՎԱՀԱՆԱԿՆԵՐՈՎ ՋՐԱՏԱՔԱՑՈՒՑԻՉՈՎ ESGF 80-20WY10 AC-220Վ, P=0.75ՊԱ, Q=80L:ՋՐԱՄԱՏԱԿԱՐԱՐՄԱՆ ՀԱՄԱՐ ՕԳՏԱԳՈՐԾՎԵԼ Է Φ32-15 ՄՄ ՊՈԼԻՊՐՈՊԻՆԵ ԽՈՂՈՎԱԿՆԵՐ:

ՄԻԱՑՄԱՆ ԿԵՏԻՑՆ 3,0Մ ՀԵՌԱՎՈՐՈՒԹՅԱՆ ՎՐԱ ՃՅՈՒՂԱՎՈՐՄԱՆ ԿԵՏՈՒՄ, ՏԵՂԱԴՐՎԱԾ Է ԴԻՏԱՀՈՐ ՋԴՀ- 2 Φ 1000 ԴԻՏԱՀՈՐԻ ՄԵՋ ՏԵՂԱԴՐՎԵԼ ԵՆ ՊՈԼԻՊՐՈՊԻՆԵ ՓԱԿԱՆՆԵՐ Φ 32 :ՋԴՀ-1 ՀԱԿԱՀՐԴԵՀԱՅԻՆ ՀՈՐԸ ՏԵՂԱԴՐՎԱԾ Է ՋԴՀ-2 ԻՆ ԿԻՑ:ՀԱԿԱՀՐԴԵՀԱՅԻՆ ՀՈՐԻ ՄԵՋ ՏԵՂԱԴՐՎԱԾ Է ՊՈՂՊԱՏԵ Φ 200 ՓԱԿԱՆ:

ՍԱՆԻՏԱՐԱԿԱՆ ՍԱՐՔԵՐԻՑ ԿՈՅՈՒՂԻՆ ՀԵՌԱՑՎՈՒՄ Է ԻՆՔՆԱՀՈՍ ԴԵՊԻ ՆԱԽԱԳԾՎՈՂ ԿՈՅՈՒՂՈՒ ԴԻՏԱՀՈՐ ԱՅՆՏԵՂԻՑ ԷԼ՝ ՆՈՐ ԿԱՌՈՒՑՎՈՂ ՍԵՊՏԻԿ ՀՈՐ:
ՑԱՆՑԵՐԻ ՀԱՄԱՐ ՆԱԽԱՏԵՍՎԱԾ ԵՆ PVC Φ 53,Φ110, ԵՎ 160ՄՄ Պ ԼԻՊՐՈՊԻՆԵ ԾԱԼՔԱՎՈՐ ԽՈՂՈՎԱԿՆԵՐ 150-50 ՄՄ ՇԵՆՔԻ ՆԵՐՍՈՒՄ ԵՎ ԲԱԿԱՅԻՆ ՑԱՆՑԵՐԻ ՀԱՄԱՐ ՊՈԼԻԷԹԻԼԵՆԱՅԻՆ ԽՈՂՈՎԱԿՆԵՐ Φ 100 ՄՄ:

ՆԱԽԱԳԾԱՅԻՆ ԱՇԽԱՏԱՆՔՆԵՐԸ ԿԱՏԱՐՎԱԾ ԵՆ ՀՀ-ՈՒՄ ԳՈՐԾՈՂ ՆՈՐՄԵՐԻ ԵՎ ԿԱՆՈՆՆԵՐԻ ՀԱՄԱՁԱՅՆ:

ՊԱՇՏՈՆ	ԱՆՈՒՆ,ԱԶԳԱՆՈՒՆ	ՍՏՈՐԱԳՐ.
ՆԱԽԱԳԱՀ	Ա. ԱԼԵՔՍԱՆՅԱՆ	
ՆԳԾ	Վ. ՄԻՐԶՈՅԱՆ	
ՆԱԽԱԳԾՈՂ	Շ. ՓԱՐՍՅԱՆ	

ՀՀ ՍՅՈՒՆԻՔԻ ՄԱՐԶԻ ՍԻՍԻԱՆ ՀԱՄԱՅՆՔԻ ԱԽԼԱԹՅԱՆ ԳՅՈՒՂԻ ԿՐԹԱՀԱՄԱԼԻՐԻ ՇԵՆՔԻ ԲԱՐԵԼԱՎՄԱՆ ԵՎ ՎԵՐԱՆՈՐՈԳՄԱՆ ՆԱԽԱԳԾԱՆԱԽԱՀԱՇՎԱՅԻՆ ՓԱՍՏԱԹՂԹԵՐԻ ՄՇԱԿՄԱՆ ԱՇԽԱՏԱՆՔՆԵՐ:
ПРОЕКТНО-СМЕТНАЯ ДОКУМЕНТАЦИЯ НА БЛАГОУСТРОЙСТВО И РЕМОНТНЫЕ РАБОТЫ ОСНОВНОЙ ШКОЛЫ СЕЛА АХЛАТЯН, РЕГИОН СЮНИК, РА

ՊԱՏՎԻՐԱՏՈՒ՝ ՀՀ ՔԱՂԱՔԱՇԻՆՈՒԹՅԱՆ ԿՈՄԻՏԵ/ КОМИТЕТ ПО ГРАДОСТРОИТЕЛЬСТВУ

«ՄԱՍՏԱՐԱ» ԱԿ МАСТАРА ПК

ԻՆԺԵՆԵՐԱՏԵԽՆԻԿԱԿԱՆ ՄԱՍ /ИНЖИНЕРОТЕХНИЧЕСКИЙ ЧАСТЬ

ԸՆԴՀԱՆՈՒՐ ՏՎՅԱԼՆԵՐ
ОБШИЕ ДАННЫЕ

ՓՈՒԼ ЭТАП	ԹԵՐԹ ЛИСТ	ԹԵՐԹԵՐ ЛИСТЕР
ԱՆ/РП	1	13

ԳԼԽԱՎՈՐ ՀԱՏԱԿԱԳԻԾ Մ 1 : 500
ԱՐՏԱՔԻՆ ՋՐԱՄԱՏԱԿԱՐԱՐՈՒՄ ԵՎ ՋՐԱՀԵՌԱՑՈՒՄ

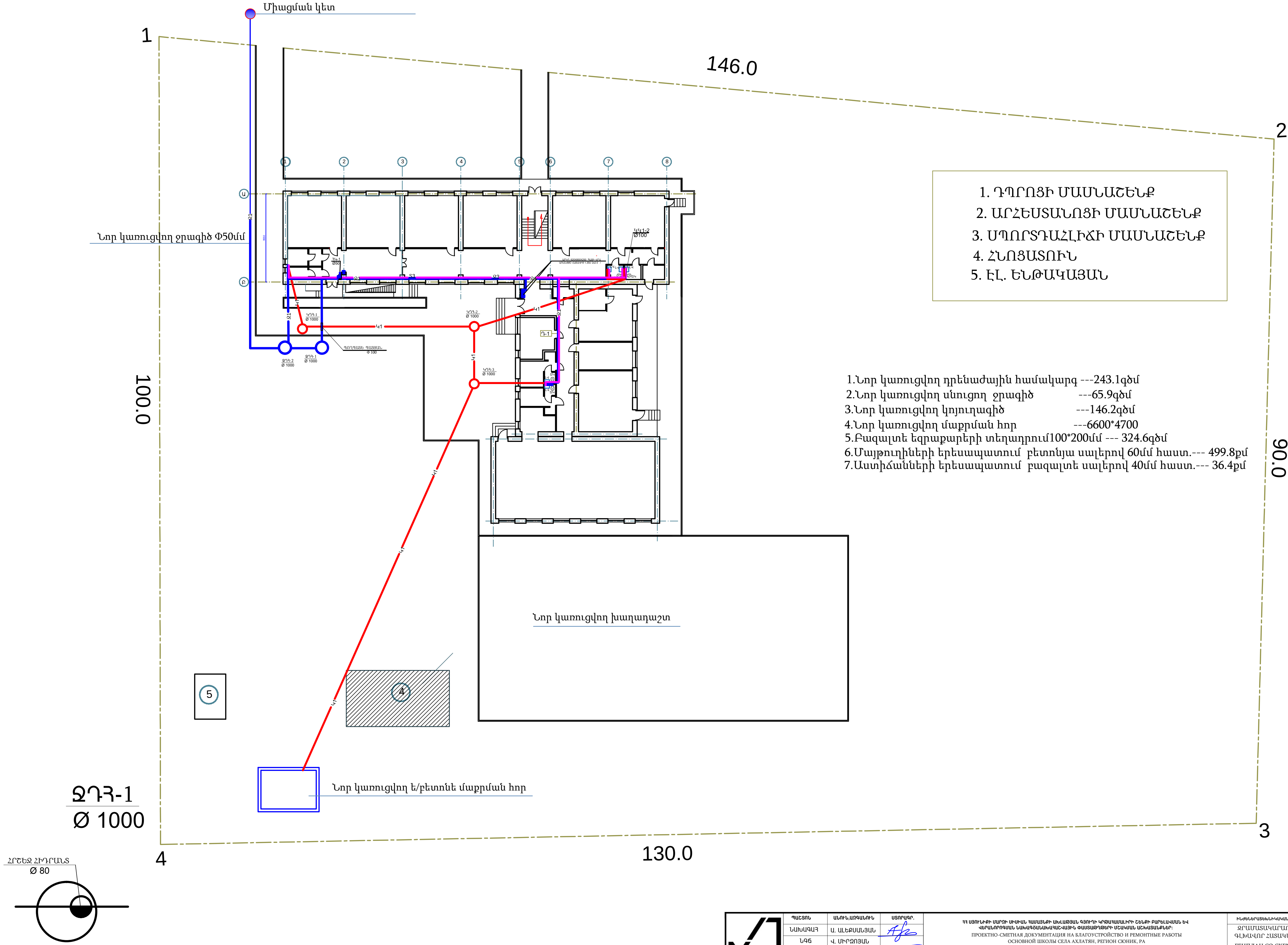

1. ԴՊՐՈՑԻ ՄԱՍՆԱՇԵՆՔ
2. ԱՐՀԵՍՏԱՆՈՑԻ ՄԱՍՆԱՇԵՆՔ
3. ՄՊՈՐՏԴԱՀԼԻՃԻ ՄԱՍՆԱՇԵՆՔ
4. ՀՆՈՑԱՏՈՒՆ
5. ԷԼ. ԵՆԹԱԿԱՅԱՆ

1.Նոր կառուցվող դրենաժային համակարգ ---243.1գծմ
2.Նոր կառուցվող սնուցող ջրագիծ ---65.9գծմ
3.Նոր կառուցվող կոյուղագիծ ---146.2գծմ
4.Նոր կառուցվող մաքրման հոր ---6600*4700
5.Բազալտե եզրաքարերի տեղադրում100*200մմ --- 324.6գծմ
6.Մայթուղիների երեսապատում բետոնյա սալերով 60մմ հաստ.--- 499.8քմ
7.Աստիճանների երեսապատում բազալտե սալերով 40մմ հաստ.--- 36.4քմ

ՊԱՇՏՈՆ	ԱՆՈՒՆ,ԱԶԳԱՆՈՒՆ	ՍՏՈՐԱԳՐ.
ՆԱԽԱԳԱՀ	Ա. ԱԼԵՔՍԱՆՅԱՆ	
ՆԳՓ	Վ. ՄԻՐԶՈՅԱՆ	
ՆԱԽԱԳԾՈՂ	Շ. ՓԱՐՍՅԱՆ	

ՀՀ ՍՅՈՒՆԻՔԻ ՄԱՐԶԻ ՄԻՍԻԱՆ ՀԱՄԱՅՆՔԻ ԱԽԼԱԹՅԱՆ ԳՅՈՒՂԻ ԿՐԹԱՀԱՄԱԼԻՐԻ ՇԵՆՔԻ ԲԱՐԵԼԱՎՄԱՆ ԵՎ ՎԵՐԱՆՈՐՈԳՄԱՆ ՆԱԽԱԳԾԱՆԱԽԱՀԱՇՎԱՅԻՆ ՓԱՍՏԱԹՂԹԵՐԻ ՄՇԱԿՄԱՆ ԱՇԽԱՏԱՆՔՆԵՐ:
ПРОЕКТНО-СМЕТНАЯ ДОКУМЕНТАЦИЯ НА БЛАГОУСТРОЙСТВО И РЕМОНТНЫЕ РАБОТЫ ОСНОВНОЙ ШКОЛЫ СЕЛА АХЛАТЯН, РЕГИОН СЮНИК, РА

ՊԱՏՎԻՐԱՏՈՒ՝ ՀՀ ՔԱՂԱՔԱՇԻՆՈՒԹՅԱՆ ԿՈՄԻՏԵ/ КОМИТЕТ ПО ГРАДОСТРОИТЕЛЬСТВУ

«ՄԱՍՏԱՐԱ» ԱԿ МАСТАРА ПК

ԻՆԺԵՆԵՐԱՏԵԽՆԻԿԱԿԱՆ ՄԱՍ / ИНЖИНЕРОТЕХНИЧЕСКИЙ ЧАСТЬ

ՋՐԱՄԱՏԱԿԱՐԱՐՈՒՄ ԵՎ ՋՐԱՀԵՌԱՑՈՒՄ
ԳԼԽԱՎՈՐ ՀԱՏԱԿԱԳԻԾ Ջ1-Ի Կ1-Ի ՑԱՆՑԵՐՈՎ
ГЕНПЛАН СО СХЕМАМИ ВОДОСНАБЖЕНИЯ И КАНАЛИЗАЦИИ

ՓՈՒԼ ЭТАП	ԹԵՐԹ ЛИСТ	ԹԵՐԹԵՐ ЛИСТЕР
ԱՆ/РП	2	13

ԱՌԱՋԻՆ ՀԱՐԿԻ ՀԱՏԱԿԱԳԻԾ Ջ1-Ի ԵՎ Կ1-Ի ՑԱՆՑԵՐՈՎ

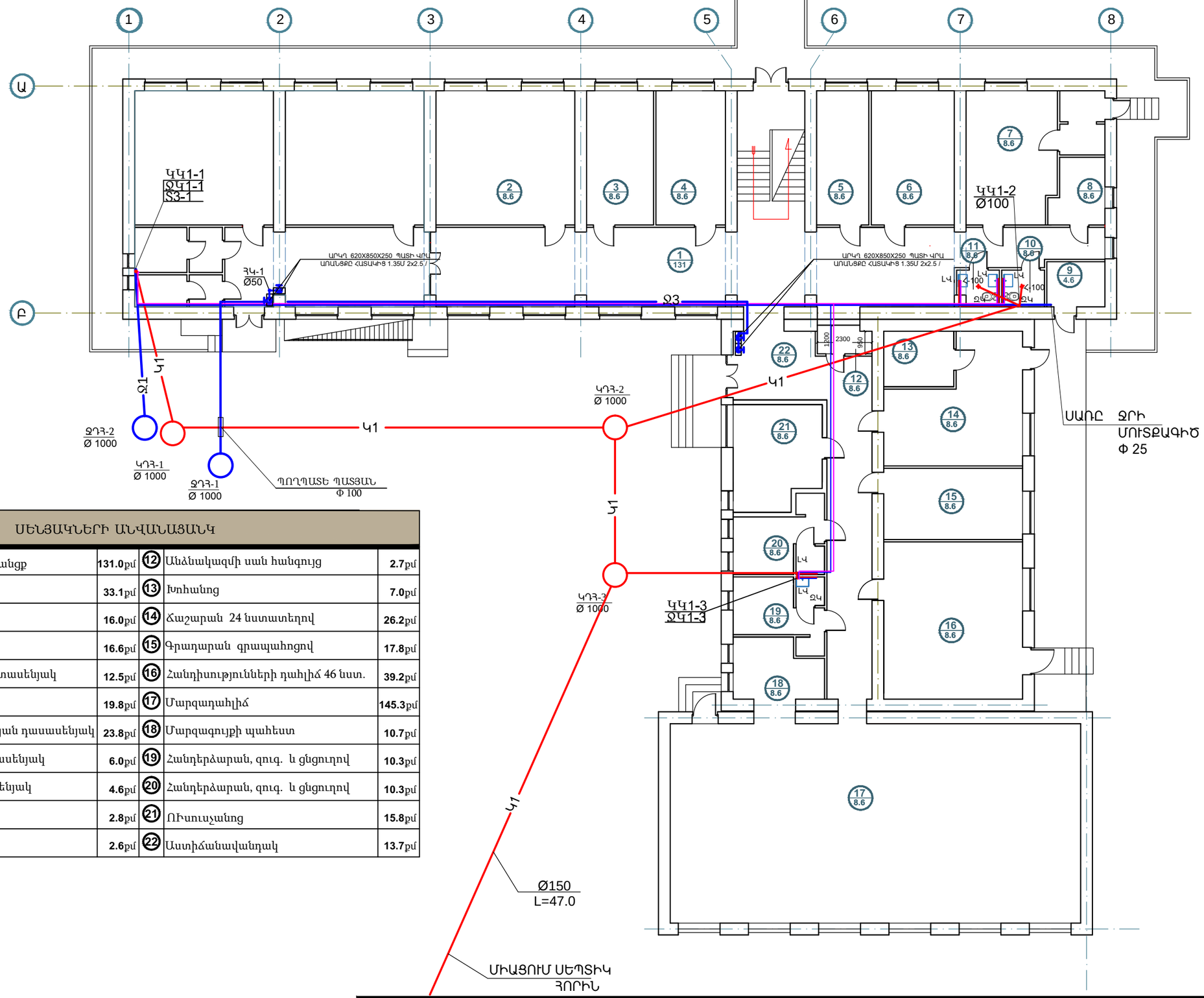

ՍԵՆՅԱԿՆԵՐԻ ԱՆՎԱՆԱՑԱՆԿ

1	Ընդհանուր միջանցք	131.0քմ	12	Անձնակազմի սան հանգույց	2.7քմ
2	Դասասենյակ	33.1քմ	13	Խոհանոց	7.0քմ
3	Դասասենյակ	16.0քմ	14	Ճաշարան 24 նստատեղով	26.2քմ
4	Դասասենյակ	16.6քմ	15	Գրադարան գրապահոցով	17.8քմ
5	Տնօրենի աշխատասենյակ	12.5քմ	16	Հանդիսությունների դահլիճ 46 նստ.	39.2քմ
6	Դասասենյակ	19.8քմ	17	Մարզադահլիճ	145.3քմ
7	Ռազմագիտության դասասենյակ	23.8քմ	18	Մարզագույքի պահեստ	10.7քմ
8	Բժշկի աշխատասենյակ	6.0քմ	19	Հանդերձարան, զուգ. և ցնցուղով	10.3քմ
9	Տեխնիկական սենյակ	4.6քմ	20	Հանդերձարան, զուգ. և ցնցուղով	10.3քմ
10	Սան հանգույց	2.8քմ	21	ՈՒսուսչանոց	15.8քմ
11	Սան հանգույց	2.6քմ	22	Աստիճանավանդակ	13.7քմ

ՊԱՇՏՈՆ	ԱՆՈՒՆ,ԱԶԳԱՆՈՒՆ	ՍՏՈՐԳԳ.
ՆԱԽԱԳԱՀ	Ա. ԱԼԵՔՍԱՆՅԱՆ	
ՆԳԵ	Վ. ՄԻՐԶՈՅԱՆ	
ՆԱԽԱԳԾԵՑ	Շ. ՓԱՐՍՅԱՆ	

ՀՀ ՍՅՈՒՆԻՔԻ ՄԱՐԶԻ ՍԻՍԻԱՆ ՀԱՄԱՅՆՔԻ ԱԽԼԱԹՅԱՆ ԳՅՈՒՂԻ ԿՐԹԱՀԱՄԱԼԻՐԻ ՇԵՆՔԻ ԲԱՐԵԼԱՎՄԱՆ ԵՎ ՎԵՐԱՆՈՐՈԳՄԱՆ ՆԱԽԱԳԾԱՆԱԽԱՀԱՇՎԱՅԻՆ ՓԱՍԱԹՂԹԵՐԻ ՄՇԱԿՄԱՆ ԱՇԽԱՏԱՆՔՆԵՐ:
ПРОЕКТНО-СМЕТНАЯ ДОКУМЕНТАЦИЯ НА БЛАГОУСТРОЙСТВО И РЕМОНТНЫЕ РАБОТЫ ОСНОВНОЙ ШКОЛЫ СЕЛА АХЛАТЯН, РЕГИОН СЮНИК, РА

ՊԵՏԱԿԱՆ ԿԱՌԱՎԱՐՄԱՆ ԿՈՄԻՏԵ/ КОМИТЕТ ПО ГРАДОСТРОИТЕЛЬСТВУ

«ՄԱՍՏԱՐԱ» ԱԿ МАСТАРА ПК

ԻՆԺԵՆԵՐԱՏԵԽՆԻԿԱԿԱՆ ՄԱՍ / ИНЖЕНЕРОТЕХНИЧЕСКИЙ ЧАСТЬ

ԱՌԱՋԻՆ ՀԱՐԿԻ ՀԱՏԱԿԱԳԻԾ Ջ1-Ի ԵՎ Կ1-Ի ՑԱՆՑԵՐՈՎ
ПЛАН ПЕРВОГО ЭТАЖА С СХЕМАМИ В-1 И К-1

ՓՈՒԼ ЭТАП	ԹԵՐԹ ЛИСТ	ԹԵՐԹԵՐ ЛИСТЕР
ԱՆ/ՊՊ	3	13

ԵՐԿՐՈՐԴ ՀԱՐԿԻ ՀԱՏԱԿԱԳԻԾ Ջ1-Ի ԵՎ Կ1-Ի ՑԱՆՑԵՐՈՎ

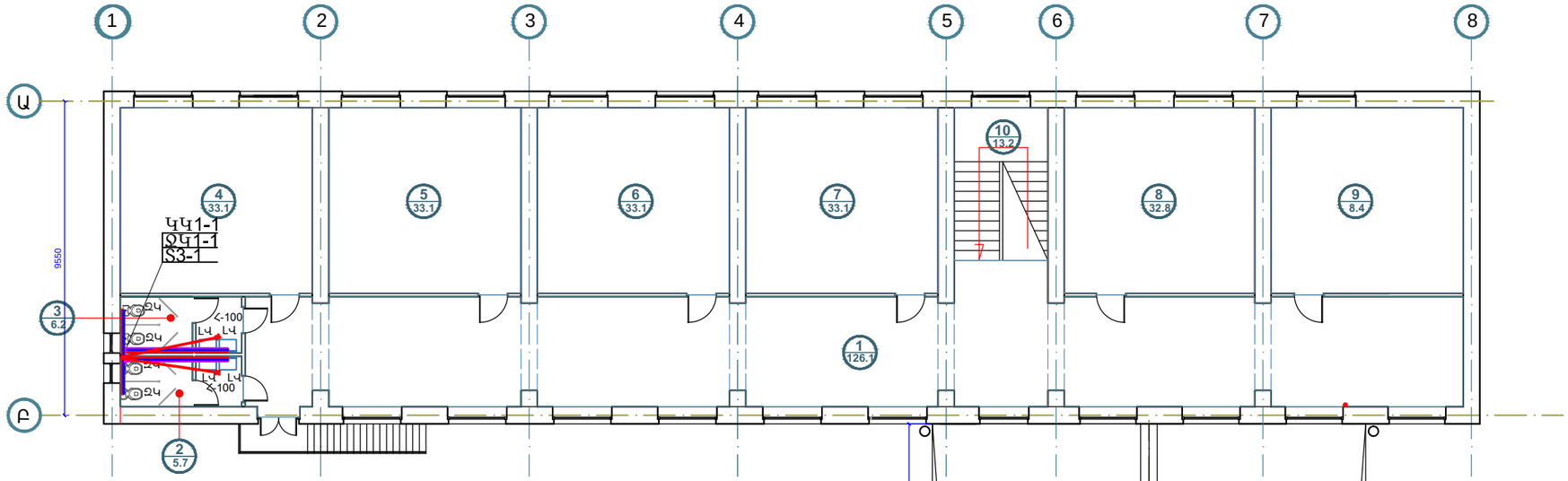

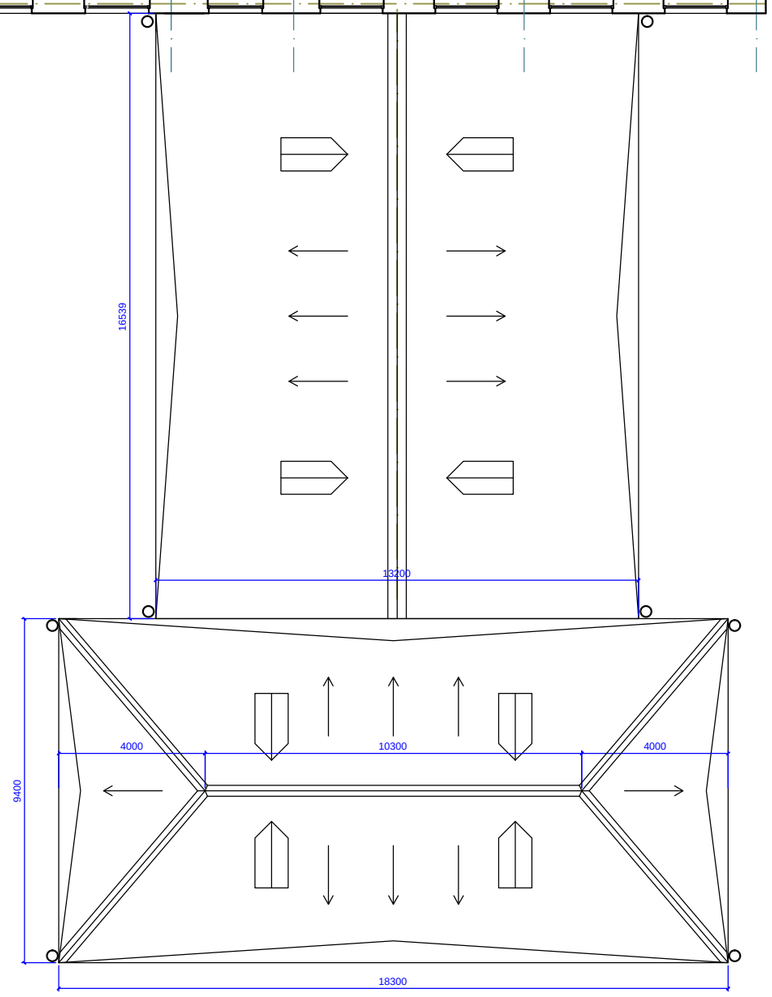

ՍԵՆՅԱԿՆԵՐԻ ԱՆՎԱՆԱՑԱՆԿ					
1	Ընդհանուր միջանցք	126.1քմ	6	Դասասենյակ	33.1քմ
2	Սան հանգույց	5.7քմ	7	Դասասենյակ	33.1քմ
3	Սան հանգույց	6.2քմ	8	Դասասենյակ	32.8քմ
4	Դասասենյակ	33.1քմ	9	Դասասենյակ	33.1քմ
5	Դասասենյակ	33.1քմ	10	Աստիճանավանդակ	13.2քմ

ՆՅՈՒԹԵՐ		ՄԱԿԵՐԵՍ
	ԼԱՄԻՆԱԹԵ ՀԱՏԱԿ	74.8
	ԿԵՐԱՄՈԳՐԱՆԻՏ	157.8
	ԿԵՐԱՄԻԿԱԿԱՆ ՍԱԼԵՐ	39.9
	ԸՆԴԱՄԵՆԸ	213

ՊԱՏՏՈՆ	ԱՆՈՒՆ,ԱԶԳԱՆՈՒՆ	ՍՏՈՐԱԳՐ.
ՆԱԽԱԳԱՀ	Ա. ԱԼԵՔՍԱՆՅԱՆ	
ՆԳԾ	Վ. ՄԻՐԶՈՅԱՆ	
ՆԱԽԱԳԾԵՑ	Շ. ՓԱՐՍՅԱՆ	

ՀՀ ՍՅՈՒՆԻՔԻ ՄԱՐԶԻ ՍԻՍԻԱՆ ՀԱՄԱՅՆՔԻ ԱԽԱԼԱՏՅԱՆ ԳՅՈՒՂԻ ԿՐԹԱՀԱՍԱԿԱԼԻՐԻ ՇԵՆՔԻ ԲԱՐԵԼԱՎՄԱՆ ԵՎ ՎԵՐԱԼՈՐՈԳՄԱՆ ՆԱԽԱԳԾԱՆԱԽԱՀԱՇՎԱՌԻՆ ՓԱՍՏԱԹՂԹԵՐԻ ՄՇԱԿՄԱՆ ԱՇԽԱՏԱՆՔՆԵՐ:
ПРОЕКТНО -СМЕТНАЯ ДОКУМЕНТАЦИЯ НА БЛАГОУСТРОЙСТВО И РЕМОНТНЫЕ РАБОТЫ ОСНОВНОЙ ШКОЛЫ СЕЛА АХЛАТЯН, РЕГИОН СЮНИК, РА

ՊԱՏՎԻՐԱՏՈՒ՝ ՀՀ ՔԱՂԱՔԱՇԻՆՈՒԹՅԱՆ ԿՈՄԻՏԵ/ КОМИТЕТ ПО ГРАДОСТРОИТЕЛЬСТВУ

«ՄԱՍՏԱՐԱ» ԱԿ МАСТАРА ПК

ԻՆԺԵՆԵՐԱՏԵԽՆԻԿԱԿԱՆ ՄԱՍ / ИНЖИНЕРОТЕХНИЧЕСКИЙ ЧАСТЬ

ԵՐԿՐՈՐԴ ՀԱՐԿԻ ՀԱՏԱԿԱԳԻԾ Ջ1-Ի ԵՎ Կ1-Ի ՑԱՆՑԵՐՈՎ
ПЛАН ВТОРОГО ЭТАЖА С СХЕМАМИ В-1 И К-1

ՓՈՒԼ ЭТАП	ԹԵՐԹ ЛИСТ	ԹԵՐԹԵՐ ЛИСТЕР
ԱՆ/РП	4	13

ՏԱՆԻՔԻ ՀԱՏԱԿԱԳԻԾ Կ1-Ի ՑԱՆՑԵՐՈՎ

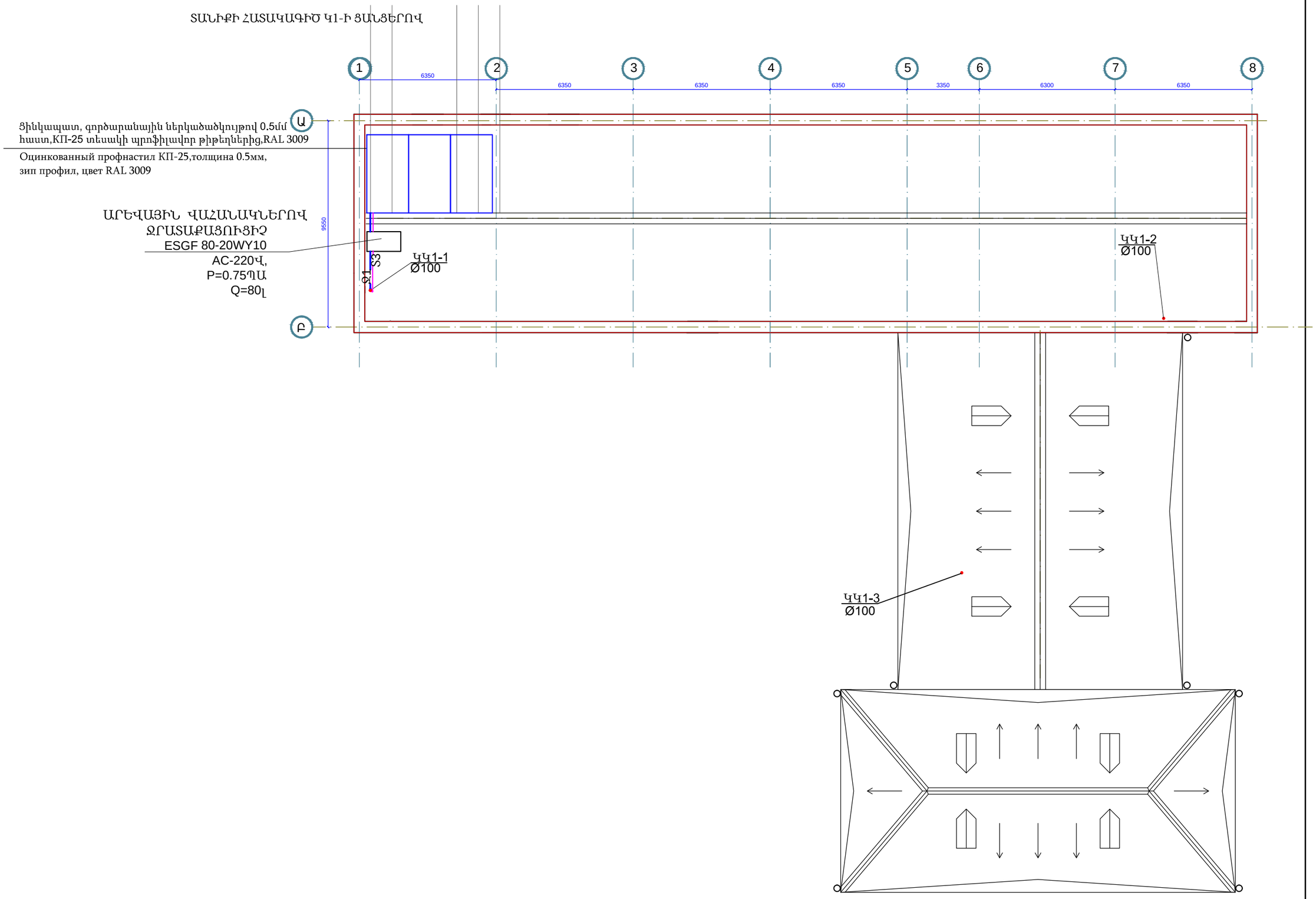

ՊԱՇՏՈՆ	ԱՆՈՒՆ,ԱԶԳԱՆՈՒՆ	ՍՏՈՐԱԳՐ.
ՆԱԽԱԳԱՀ	Ա. ԱԼԵՔՍԱՆՅԱՆ	
ՆԳՑ	Վ. ՄԻՐԶՈՅԱՆ	
ՆԱԽԱԳԾԵՑ	Շ. ՓԱՐՍՅԱՆ	

ՀՀ ՍՅՈՒՆԻՔԻ ՄԱՐԶԻ ՍԻՍԻԱՆ ՀԱՄԱՅՆՔԻ ԱԽԼԱԲՅԱՆ ԳՅՈՒՂԻ ԿՐԹԱՀԱՄԱԼԻՐԻ ՇԵՆՔԻ ԲԱՐԵԼԱՎՄԱՆ ԵՎ ՎԵՐԱՆՈՐՈԳՄԱՆ ՆԱԽԱԳԾԱՆԱԽԱՀԱՇՎԱՅԻՆ ՓԱՍՏԱԹՂԹԵՐԻ ՄՇԱԿՄԱՆ ԱՇԽԱՏԱՆՔՆԵՐ:
ПРОЕКТНО -СМЕТНАЯ ДОКУМЕНТАЦИЯ НА БЛАГОУСТРОЙСТВО И РЕМОНТНЫЕ РАБОТЫ ОСНОВНОЙ ШКОЛЫ СЕЛА АХЛАТЯН, РЕГИОН СЮНИК, РА

ՊԵՏԱԿԱՆ ԿԱՌԱՎԱՐՄԱՆ ՀՀ ՔԱՂԱՔԱՇԻՆՈՒԹՅԱՆ ԿՈՄԻՏԵ/ КОМИТЕТ ПО ГРАДОСТРОИТЕЛЬСТВУ

«ՄԱՍՏԱՐԱ» ԱԿ МАСТАРА ПК

ԻՆԺԵՆԵՐԱՏԵԽՆԻԿԱԿԱՆ ՄԱՍ / ИНЖИНЕРОТЕХНИЧЕСКИЙ ЧАСТЬ

ՏԱՆԻՔԻ ՀԱՏԱԿԱԳԻԾ Կ1-Ի ՑԱՆՑԵՐՈՎ

ПЛАН КРИШ С СХЕМАМИ К-1

ՓՈՒԼ ЭТАП	ԹԵՐԹ ЛИСТ	ԹԵՐԹԵՐ ЛИСТЕР
ԱՆ/РП	5	13

ՋՐԱՄԱՏԱԿԱՐԱՐՄԱՆ ՑԱՆՑԵՐԻ ՍԽԵՄԱՆԵՐ

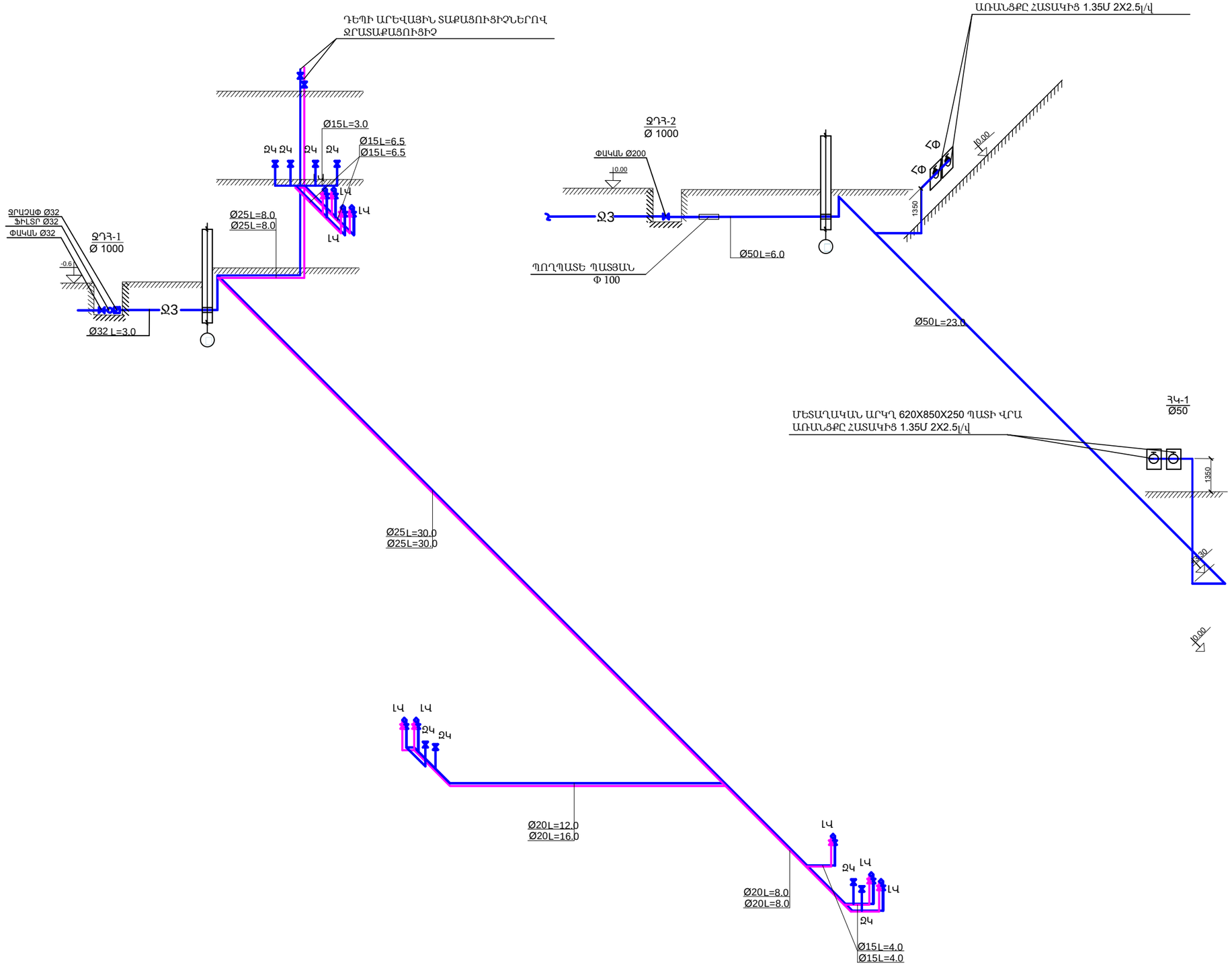

ՊԱՇՏՈՆ	ԱՆՈՒՆ,ԱԶԳԱՆՈՒՆ	ՍՏՈՐԱԳՐ.
ՆԱԽԱԳԱՀ	Ա. ԱԼԵՔՍԱՆՅԱՆ	
ՆԱԳԵ	Վ. ՄԻՐԶՈՅԱՆ	
ՆԱԽԱԳԾԵՑ	Շ. ՓԱՐՍՅԱՆ	

ՀՀ ՍՅՈՒՆԻՔԻ ՄԱՐԶԻ ՍԻՍԻԱՆ ՀԱՄԱՅՆՔԻ ԱԽԼԱԹՅԱՆ ԳՅՈՒՂԻ ԿՐԹԱԳԱՆԱԼԻՈՒՄ ՇԵՆՔԻ ԲԱՐԵԼԱՎԱՄԱՆ ԵՎ ՎԵՐԱՆՈՐՈԳՄԱՆ ՆԱԽԱԳԾԱՄԱՏԵԱՆ ԳԱՅՏԱԳՐԵՐԻ ՄՇԱԿՄԱՆ ԱՇԽԱՏԱՆՔՆԵՐ:
ПРОЕКТНО -СМЕТНАЯ ДОКУМЕНТАЦИЯ НА БЛАГОУСТРОЙСТВО И РЕМОНТНЫЕ РАБОТЫ ОСНОВНОЙ ШКОЛЫ СЕЛА АХЛАТЯН, РЕГИОН СЮНИК, РА

ՊԱՏՎԻՐԱՏՈՒ՝ ՀՀ ՔԱՂԱՔԱՇԻՆՈՒԹՅԱՆ ԿՈՄԻՏԵ/ КОМИТЕТ ПО ГРАДОСТРОИТЕЛЬСТВУ

«ՄԱՍՏԱՐԱ» ԱԿ МАСТАРА ПК

ԻՆԺԵՆԵՐԱՏԵԽՆԻԿԱԿԱՆ ՄԱՍ / ИНЖИНЕРОТЕХНИЧЕСКИЙ ЧАСТЬ

ՋՐԱՄԱՏԱԿԱՐԱՐՄԱՆ ՑԱՆՑԵՐԻ ՍԽԵՄԱՆԵՐ
СХЕМА ВНУТ. ВОДОСНАБЖЕНИЯ

ՓՈՒԼ ЭТАП	ԹԵՐԹ ЛИСТ	ԹԵՐԹԵՐ ЛИСТЕР
ԱՆ/РП	6	13

ԿՈՅՈՒՂՈՒ ՏԱՐԱԾԱԿԱՆ ՍԽԵՄԱՆԵՐ

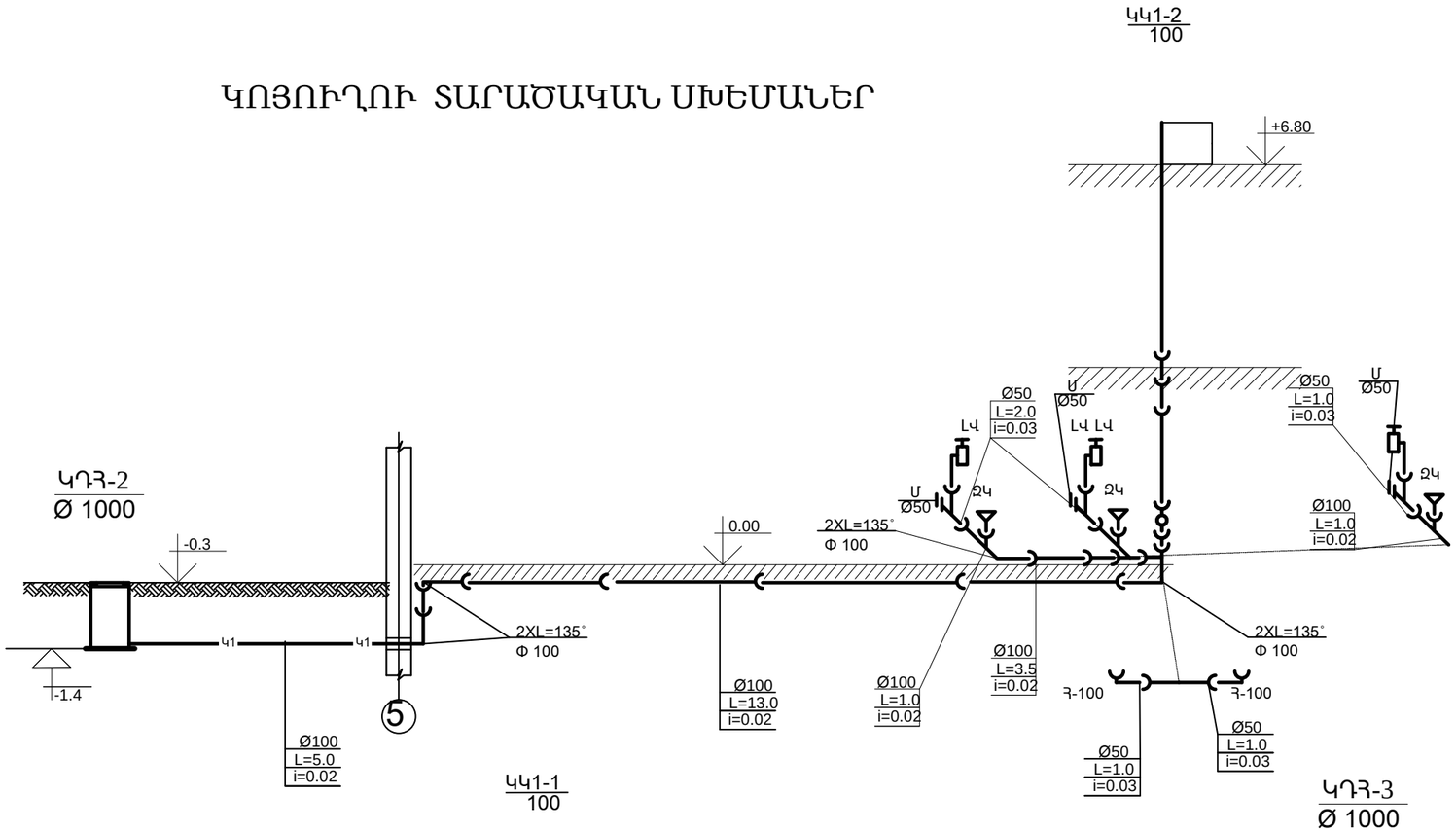

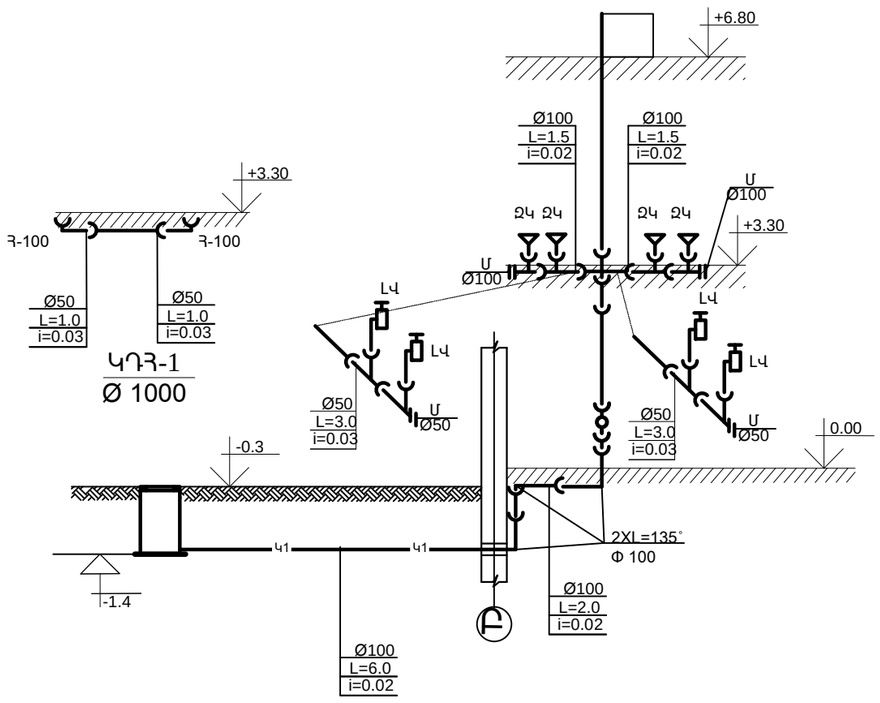

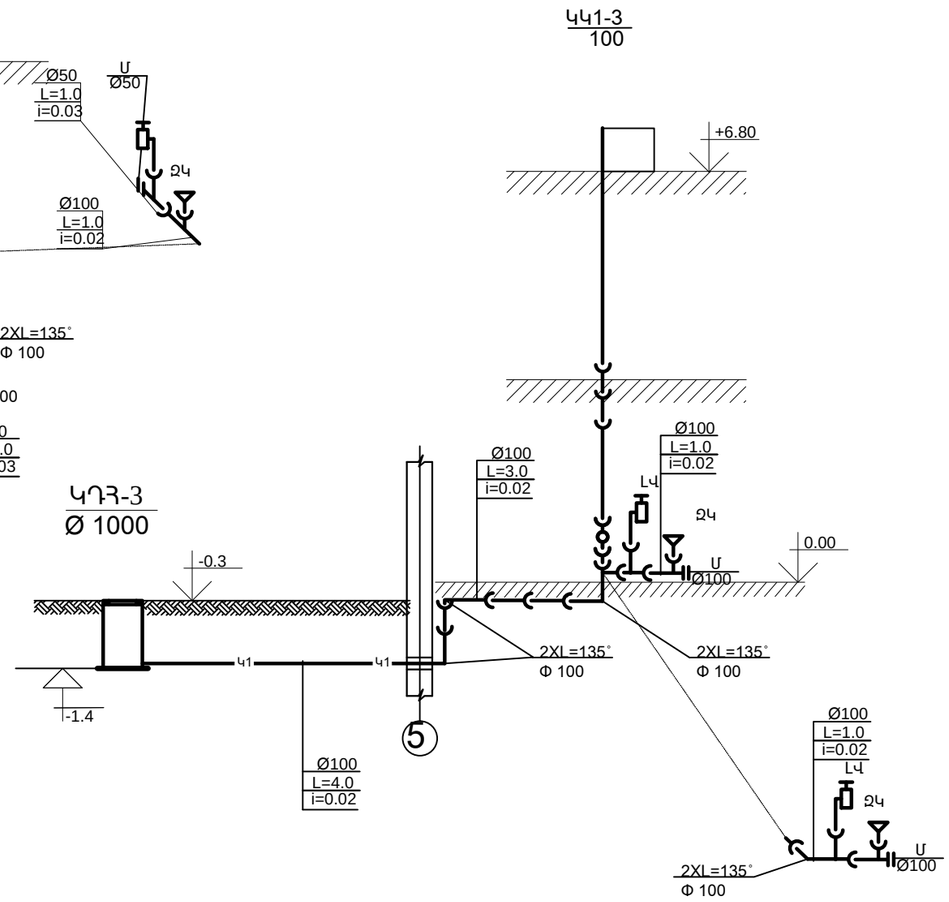

	ՊԱՏՏՈՒՆ	ԱՆՈՒՆ,ԱԶԳԱՆՈՒՆ	ՍՏՈՐԱԳՐ.	ՀՀ ՍՅՈՒՆԻՔԻ ՄԱՐԶԻ ՍԻՍԻԱՆ ՀԱՄԱՅՆՔԻ ԱԽԼԱԹՅԱՆ ԳՅՈՒՂԻ ԿՐԹԱՅԱՍԱԼՈՒԹՅԱՆ ՇԵՆՔԻ ԲԱՐԵԼԱՎՄԱՆ ԵՎ ՎԵՐԿԱՆՈՐՈԳՄԱՆ ՆԱԽԱԳԾԱՅԱՆԱԿԱՆ-ՀԱՇՎԱՅԻՆ ՓԱՍՏԱԹՂԹԵՐԻ ՄՇԱԿՄԱՆ ԱՇԽԱՏԱՆՔՆԵՐ: ПРОЕКТНО-СМЕТНАЯ ДОКУМЕНТАЦИЯ НА БЛАГОУСТРОЙСТВО И РЕМОНТНЫЕ РАБОТЫ ОСНОВНОЙ ШКОЛЫ СЕЛА АХЛАТЯН, РЕГИОН СЮНИК, РА	ԻՆԺԵՆԵՐԱՏԵԽՆԻԿԱԿԱՆ ՄԱՍ /ИНЖИНЕРОТЕХНИЧЕСКИЙ ЧАСТЬ	ՓՈՒԼ ЭТАП	ԹԵՐԹ ЛИСТ	ԹԵՐԹԵՐ ЛИСТЕР
	ՆԱԽԱԳԱՀ	Ա. ԱԼԵՔՍԱՆՅԱՆ			ԿՈՅՈՒՂՈՒ ՏԱՐԱԾԱԿԱՆ ՍԽԵՄԱՆԵՐ СХЕМА ВНУТ. КАНАЛИЗАЦИИ	ԱՆ/ՊՊ	7	13
	ՆԳԾ	Վ. ՄԻՐԶՈՅԱՆ						
	ՆԱԽԱԳԾԵՑ	Շ. ՓԱՐՍՅԱՆ		ՊԵՏԱԿԱՆ ՀՀ ՔԱՂԱՔԱՇԻՆՈՒԹՅԱՆ ԿՈՄԻՏԵ/ КОМИТЕТ ПО ГРАДОСТРОИТЕЛЬСТВУ «ՄԱՍՏԱՐԱ» ԱԿ МАСТАРА ПК				

ԿՈՅՈՒՂՈՒ ԵՐԿԱՅՆԱԿԱՆ ԿՏՐՎԱԾՔՆԵՐ
Ե/Բ հավաքովի կլոր հոր D=1.5մ, H=1.8մ

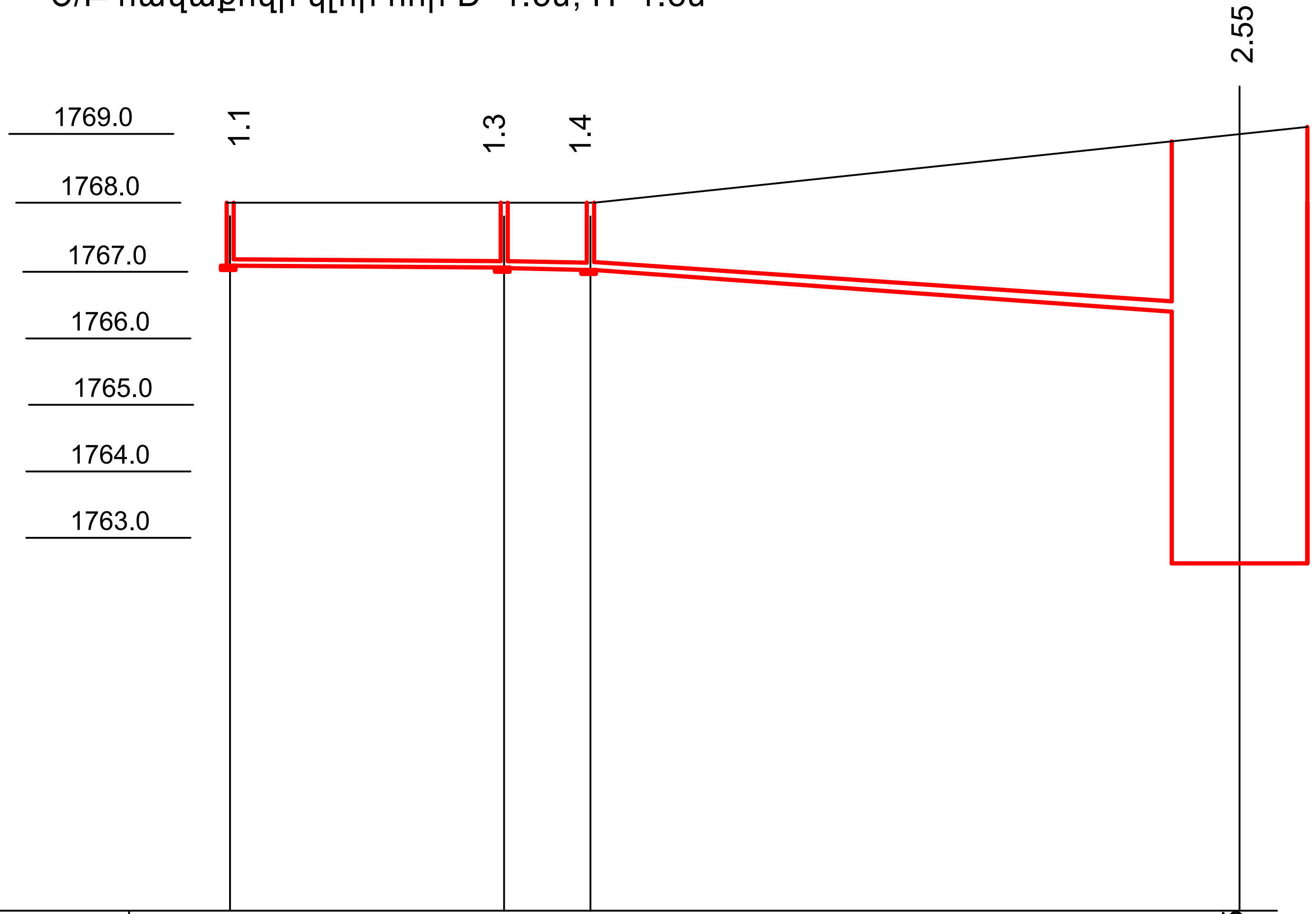

ԱՌՎԱԿԻ ԽՈՂՈՎԱԿԻ ՆԻՇԸ	1766.9		1766.7		1766.6		1766.45
Հ Ո Ղ Ի Ն Ի Շ Ը	1768.0		1768.0		1768.0		1769.0
ԽՈՂՈՎԱԿԻ ՆՅՈՒԹԸ ԵՎ Փ մմ	ԿՈՅՈՒՂՈՒ ՊՈԼԻՊՐՈՊԻԼԵՆ ԾԱԼՔԱՎՈՐ ԽՈՂՈՎԱԿ DN160						
Հ Ի Մ Ք Ը	ԲՆԱԿԱՆ ՀԻՄՔՈՎ						
ԹԵՔՈՒԹՅՈՒՆ / ՏԱՐԱԾՈՒԹՅՈՒՆ		0.01 / 18.0		0.01 / 6.0		0.03 / 46.0	
ԴԻՏԱՀՈՐԻ N	ԿԴՀ-1		ԿԴՀ-2		ԿԴՀ-3		ԿԴՀ-4
ՀԵՌԱՎՈՐՈՒԹՅՈՒՆ		18.0		6.0		46.0	

ԿՏՐՎԱԾՔ 1 - 1

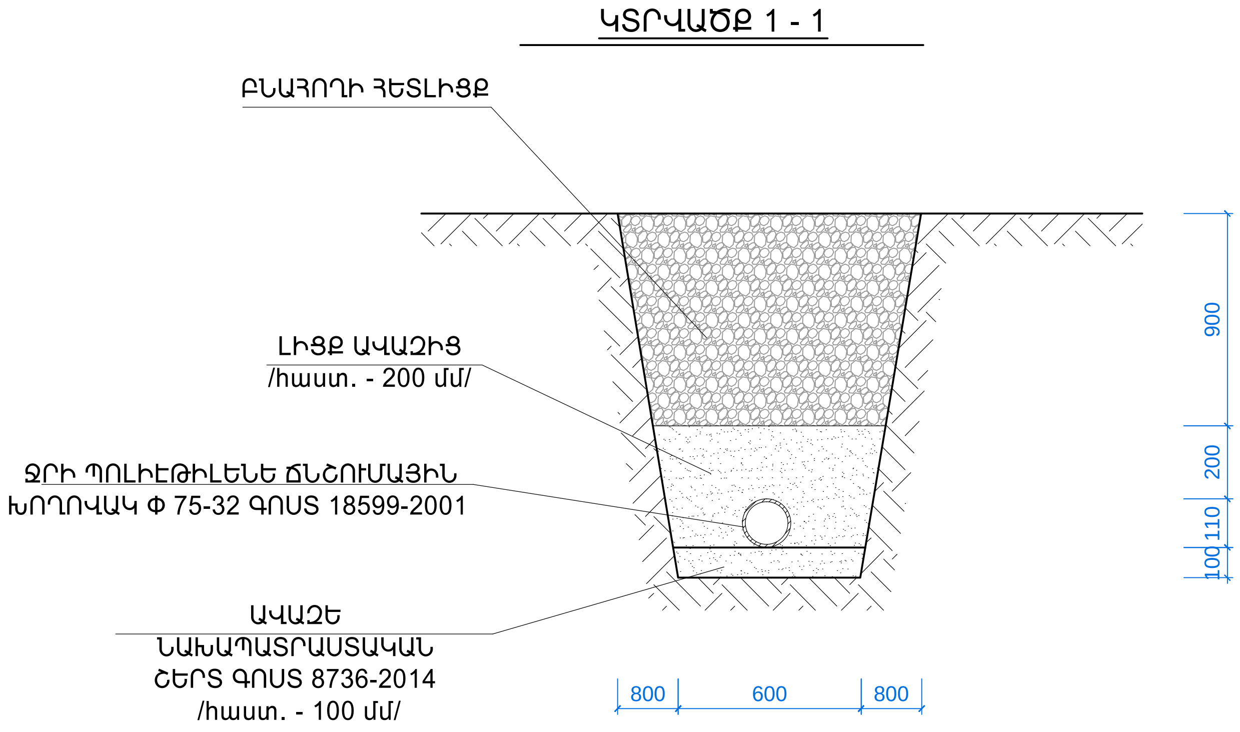

ԿՏՐՎԱԾՔ 2 - 2

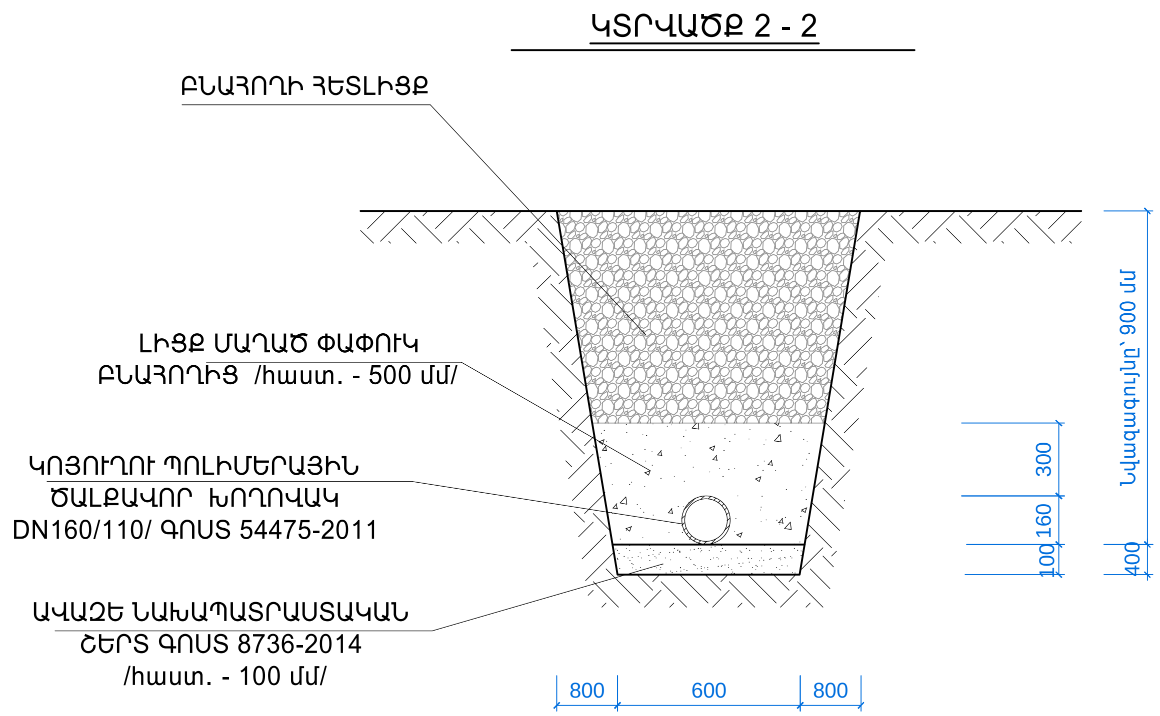

ՊԱՇՏՈՆ	ԱՆՈՒՆ,ԱԶԳԱՆՈՒՆ	ՍՏՈՐԱԳՐ.
ՆԱԽԱԳԱՀ	Ա. ԱԼԵՔՍԱՆՅԱՆ	
ՆԳՓ	Վ. ՄԻՐԶՈՅԱՆ	
ՆԱԽԱԳԾՈՂ	Շ. ՓԱՐՍՅԱՆ	

ՀՀ ՍՅՈՒՆԻՔԻ ՄԱՐԶԻ ՍԻՍԻԱՆ ՀԱՄԱՅՆՔԻ ԱԽԼԱԹՅԱՆ ԳՅՈՒՂԻ ԿՐԹՀԱՄԱԼԻՐԻ ՇԵՆՔԻ ԲԱՐԵԼԱՎՄԱՆ ԵՎ ՎԵՐԱՆՈՐՈԳՄԱՆ ՆԱԽԱԳԾԱՆԱԽԱՀԱՇՎԱՅԻՆ ՓԱՍՏԱԹՂԹԵՐԻ ՄՇԱԿՄԱՆ ԱՇԽԱՏԱՆՔՆԵՐ:
ПРОЕКТНО-СМЕТНАЯ ДОКУМЕНТАЦИЯ НА БЛАГОУСТРОЙСТВО И РЕМОНТНЫЕ РАБОТЫ ОСНОВНОЙ ШКОЛЫ СЕЛА АХЛАТЯН, РЕГИОН СЮНИК, РА

ՊԱՏՎԻՐԱՏՈՒ՝ ՀՀ ՔԱՂԱՔԱՇԻՆՈՒԹՅԱՆ ԿՈՄԻՏԵ/ КОМИТЕТ ПО ГРАДОСТРОИТЕЛЬСТВУ

«ՄԱՍՏԱՐԱ» ԱԿ МАСТАРА ПК

ԻՆԺԵՆԵՐԱՏԵԽՆԻԿԱԿԱՆ ՄԱՍ /ИНЖИНЕРОТЕХНИЧЕСКИЙ ЧАСТЬ

ԿՈՅՈՒՂՈՒ ԵՐԿԱՅՆԱԿԱՆ ԿՏՐՎԱԾՔՆԵՐ
Ե/Բ հավաքովի կլոր հոր D=1.5մ, H=1.8մ
ПРОДОЛЬНЫЙ РАЗРЕЗ КАН. ЛИНИИ

ՓՈՒԼ ЭТАП	ԹԵՐԹ ЛИСТ	ԹԵՐԹԵՐ ЛИСТЕР
ԱՆ/РП	8	13

ՓԱԿԱՆԱՅԻՆ, ՋՐԱՉԱՓԱԿԱՆ ԵՎ ՀԻԴՐԱՆՏԻ ՀՈՐԵՐԻ ՀԱՏԱԿԱԳԻԾ

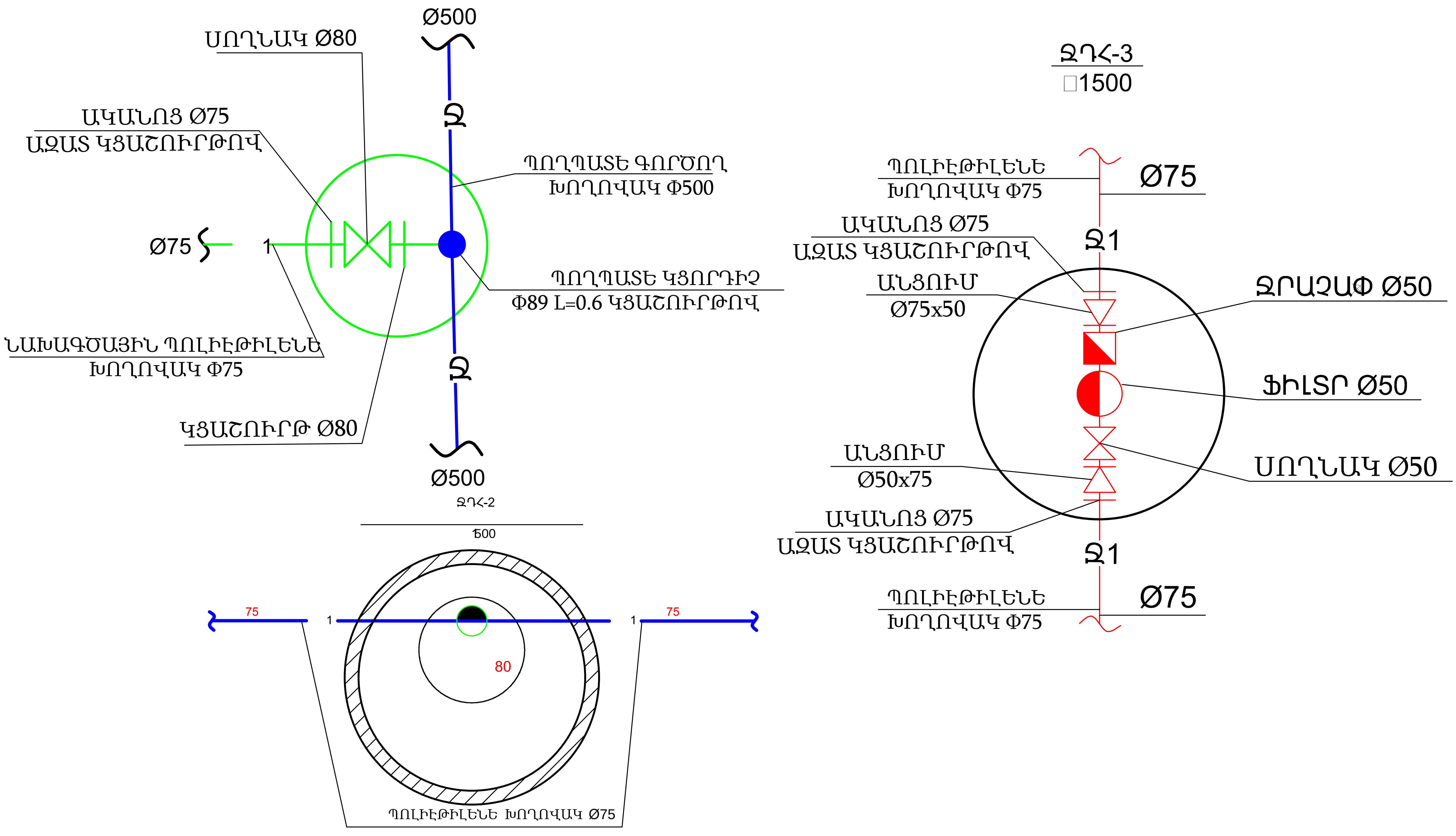

ՊԱՇՏՈՆ	ԱՆՈՒՆ,ԱԶԳԱՆՈՒՆ	ՍՏՈՐԱԳՐ.
ՆԱԽԱԳԱՀ	Ա. ԱԼԵՔՍԱՆՅԱՆ	
ՆԳճ	Վ. ՄԻՐԶՈՅԱՆ	
ՆԱԽԱԳԾՈՂ	Շ. ՓԱՐՍՅԱՆ	

ՀՀ ՍՅՈՒՆԻՔԻ ՄԱՐԶԻ ՍԻՍԻԱՆ ՀԱՄԱՅՆՔԻ ԱԽԼԱԹՅԱՆ ԳՅՈՒՂԻ ԿՐԹԱՀԱՄԱԼԻՐԻ ՇԵՆՔԻ ԲԱՐԵԼԱՎՄԱՆ ԵՎ ՎԵՐԱՆՈՐՈԳՄԱՆ ՆԱԽԱԳԾԱՆԱԽԱՀԱՇՎԱՅԻՆ ՓԱՍՏԱԹՂԹԵՐԻ ՄՇԱԿՄԱՆ ԱՇԽԱՏԱՆՔՆԵՐ:
ПРОЕКТНО-СМЕТНАЯ ДОКУМЕНТАЦИЯ НА БЛАГОУСТРОЙСТВО И РЕМОНТНЫЕ РАБОТЫ ОСНОВНОЙ ШКОЛЫ СЕЛА АХЛАТЯН, РЕГИОН СЮНИК, РА

ՊԱՏՎԻՐԱՏՈՒ՝ ՀՀ ՔԱՂԱՔԱՇԻՆՈՒԹՅԱՆ ԿՈՄԻՏԵ/ КОМИТЕТ ПО ГРАДОСТРОИТЕЛЬСТВУ

«ՄԱՍՏԱՐԱ» ԱԿ МАСТАРА ПК

ԻՆԺԵՆԵՐԱՏԵԽՆԻԿԱԿԱՆ ՄԱՍ /ИНЖИНЕРОТЕХНИЧЕСКИЙ ЧАСТЬ

ՓԱԿԱՆԱՅԻՆ, ՋՐԱՉԱՓԱԿԱՆ ԵՎ ՀԻԴՐԱՆՏԻ ՀՈՐԵՐԻ ՀԱՏԱԿԱԳԻԾ
ПРОТИВОПОЖАРНЫЙ ГИДРАНД

ՓՈՒԼ ЭТАП	ԹԵՐԹ ЛИСТ	ԹԵՐԹԵՐ ЛИСТЕР
ԱՆ/РП	9	13

Ե/Բ հավաքովի կլոր հոր D=1.5մ, H=1.8մ

ԿՏՐՎԱԾՔ 1-1

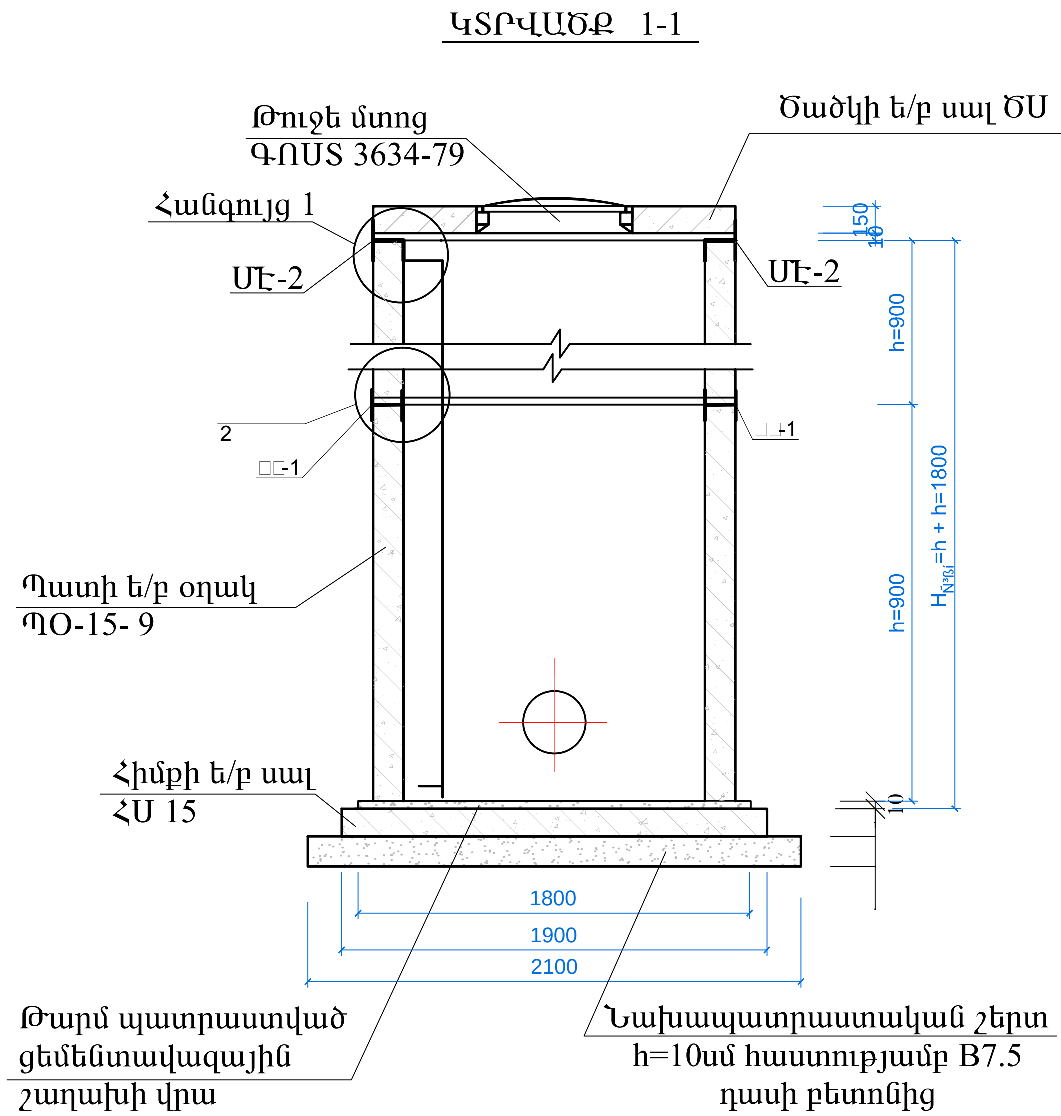

ՀԱՆԳՈՒՅՑ 1

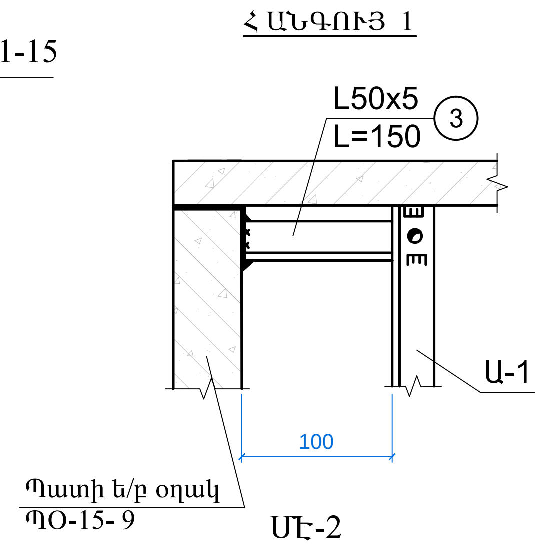

ՀԱՆԳՈՒՅՑ 2

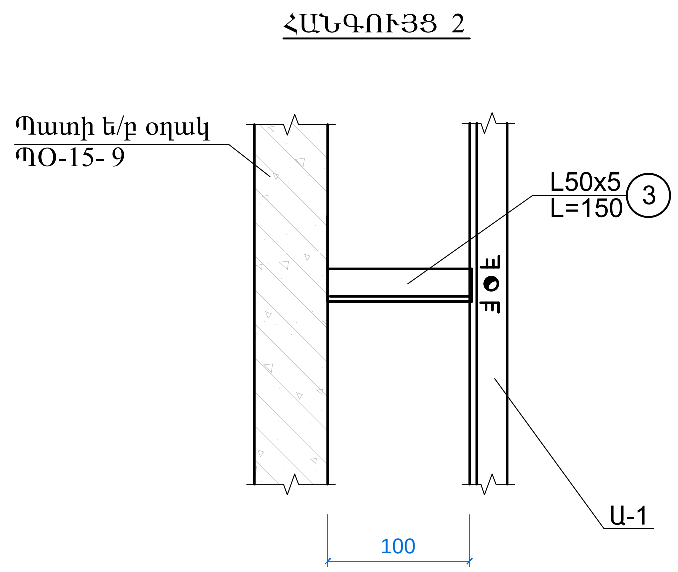

ՄԷ-2

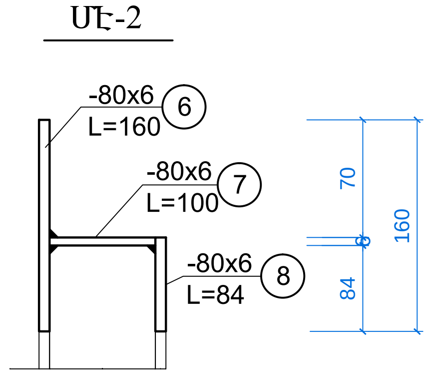

ՄԷ-1

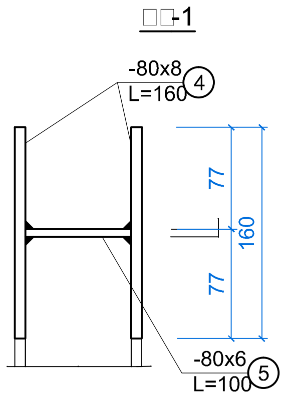

ԱՍՏԻՃԱՆ Ա-1

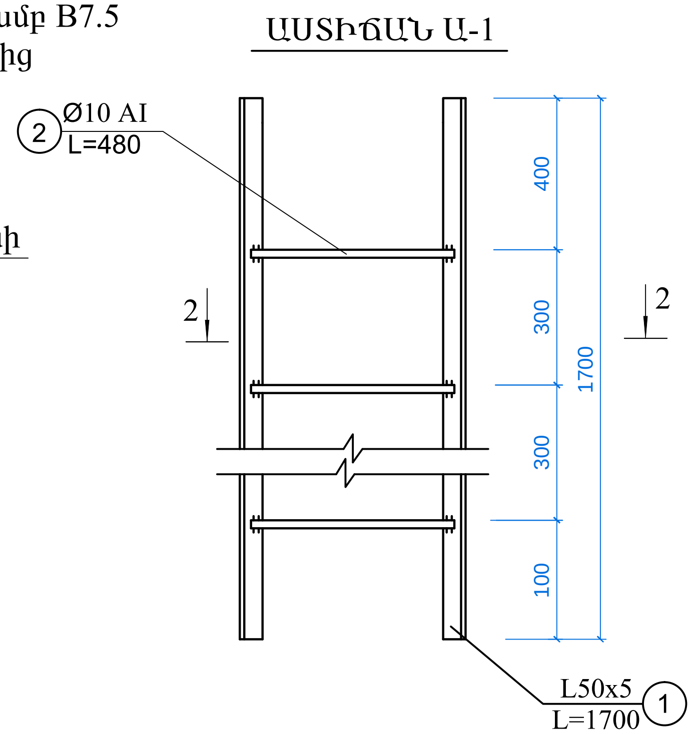

ԿՏՐՎԱԾՔ 2-2

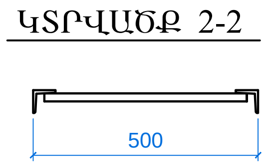

ՀԱՏԱԿԱԳԻԾ

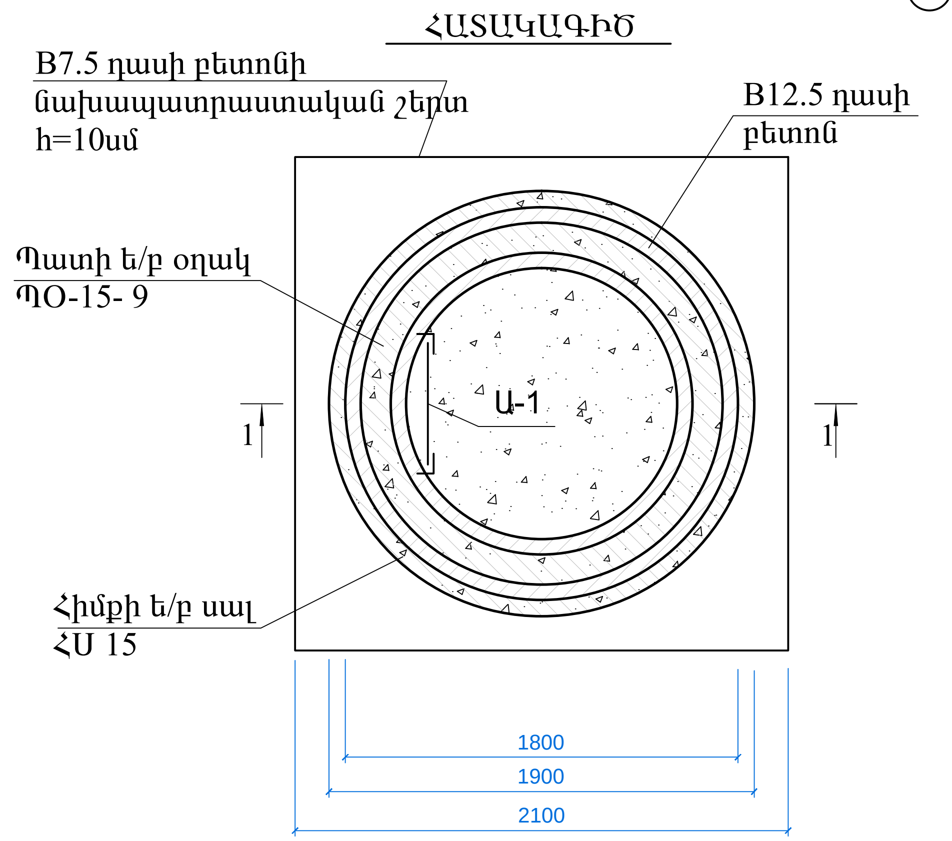

ՄԱՍՆԱԳԻՐ ՄԵԿ ԷԼԵՄԵՆՏԻ ՀԱՄԱՐ

Հ/Հ			Միավորի բետոնի ծավալը,մ³/ մետաղի ծախսը կգ	Միավոր մասսա կգ.
	Հոր D=1500 ; H =1800			
	Պատի օղակ ՊՕ-15-9	1	0.4/10.7	1000
●	Պատի օղակ ՊՕ-15-9	1	0.4/10.7	1000
	Հատակի սալ ՀՍ-15	1	0.38/32.7	950
	Ծածկի սալ ԾՍ 1-15	1	0.27/26.7	680
	Թուջե մտոց	1		100

ՄԱՍՆԱԳԻՐ ՄԵԿ ԷԼԵՄԵՆՏԻ ՀԱՄԱՐ

Հ/Հ	Անվանում	Քանակ հատ	Միավոր մասսա կգ.	Ծանոթութ. G կգ.
	Աստիճան Ա-1			
1	L50x5 L=1600	2	7.0	14.0
2	Ø10AI L=480	7	0.3	2.1
3	L50x5 L=150	4	0.6	2.4
	Միավորող էլեմենտ ՄԷ-1(3 հատ)			
4	-80x8 L=160	2	0.6	1.2
5	-80x6 L=100	1	0.4	0.4
	Միավորող էլեմենտ ՄԷ-2(3 հատ)			
6	-80x8 L=160	1	0.6	0.6
7	-80x6 L=100	1	0.4	0.4
8	-80x8 L=84	1	0.3	0.3

ԾԱՆՈԹՈՒԹՅՈՒՆ

1. Նախապատրաստական շերտ h=10սմ հաստությամբ B7.5 դասի բետոնից՝ 0.45մ³

2. Պատի օղակները և ծածկի սալերը տեղադրվում են թարմ պատրաստված ցեմենտավազային շաղախի վրա:

3. Յորի բարձրությունը կարելի է կարգավորել պատի օղակի համապատասխան չափի կտրումով կամ հատակի սալի վրա B12.5 մակնիշի միաձույլ բետոնից իրականացված պատի բարձրացումով:

4. Կետով նշված պատի օղակները նախատեսվում է գնել գործարանային բացված անցքով:

ՊԱՇՏՈՆ	ԱՆՈՒՆ,ԱԶԳԱՆՈՒՆ	ՍՏՈՐԱԳՐ.	ՀՀ ՍՅՈՒՆԻՔԻ ՄԱՐԶԻ ՍԻՍԻԱՆ ՀԱՄԱՅՆՔԻ ԱԽԼԱԹՅԱՆ ԳՅՈՒՂԻ ԿՐԹԱՀԱՄԱԼԻՐԻ ՇԵՆՔԻ ԲԱՐԵԼԱՎՄԱՆ ԵՎ ՎԵՐԱՆՈՐՈԳՄԱՆ ՆԱԽԱԳԾԱՆԱԽԱՀԱՇՎԱՅԻՆ ՓԱՍՏԱԹՂԹԵՐԻ ՄՇԱԿՄԱՆ ԱՇԽԱՏԱՆՔՆԵՐ: ПРОЕКТНО-СМЕТНАЯ ДОКУМЕНТАЦИЯ НА БЛАГОУСТРОЙСТВО И РЕМОНТНЫЕ РАБОТЫ ОСНОВНОЙ ШКОЛЫ СЕЛА АХЛАТЯН, РЕГИОН СЮНИК, РА	ԻՆԺԵՆԵՐԱՏԵԽՆԻԿԱԿԱՆ ՄԱՍ /ИНЖИНЕРОТЕХНИЧЕСКИЙ ЧАСТЬ	ՓՈՒԼ ЭТАП	ԹԵՐԹ ЛИСТ	ԹԵՐԹԵՐ ЛИСТЕР
ՆԱԽԱԳԱՀ	Ա. ԱԼԵՔՍԱՆՅԱՆ			Ե/Բ հավաքովի կլոր հոր D=1.5մ, H=1.8մ			
ՆԳՃ	Վ. ՄԻՐԶՈՅԱՆ						
ՆԱԽԱԳԾՈՂ	Շ. ՓԱՐՍՅԱՆ		ՊԱՏՎԻՐԱՏՈՒ՝ ՀՀ ՔԱՂԱՔԱՇԻՆՈՒԹՅԱՆ ԿՈՄԻՏԵ/ КОМИТЕТ ПО ГРАДОСТРОИТЕЛЬСТВУ	Ж/БЕТОННЫЙ КОЛОДЕЦ Д-1.5м, Н-1.8м	ԱՆ/РП	10	13
			«ՄԱՍՏԱՐԱ» ԱԿ МАСТАРА ПК				

ՀԱԿԱՀՐԴԵՀԱՅԻՆ ՀԻԴՐԱՆՏԻ ՀՈՐ ՀՀՀ-1

ԿՏՐՎԱԾՔ 1-1

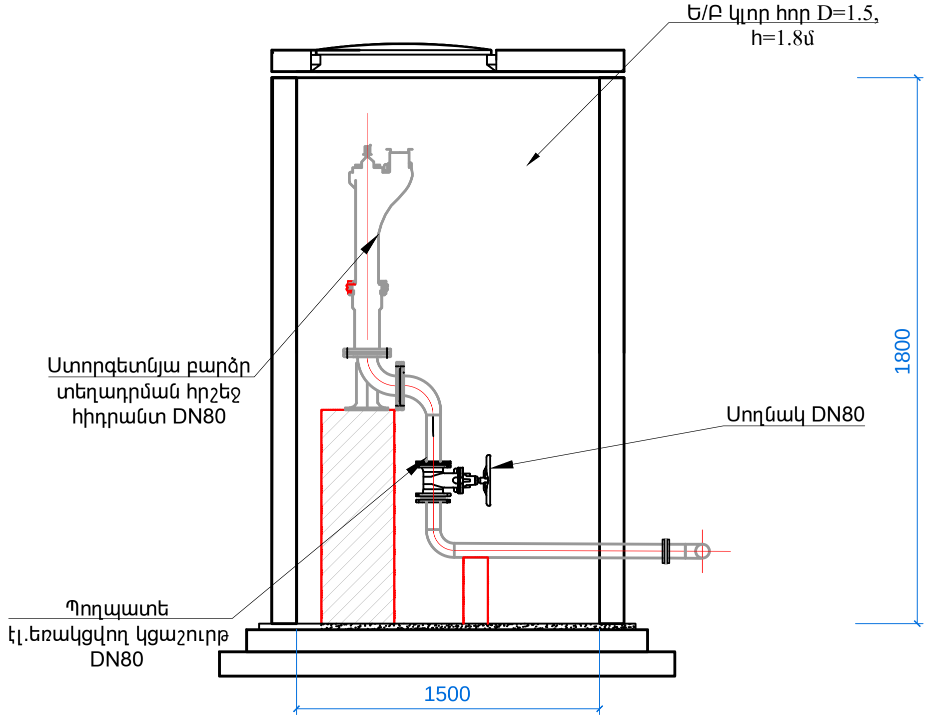

ՀԱԿԱՀՐԴԵՀԱՅԻՆ ՀԻԴՐԱՆՏ ՀՈՐԻ ՀԱՏԱԿԱԳԻԾ

ՀՀՀ, D=1.5Մ, H=1.8Մ

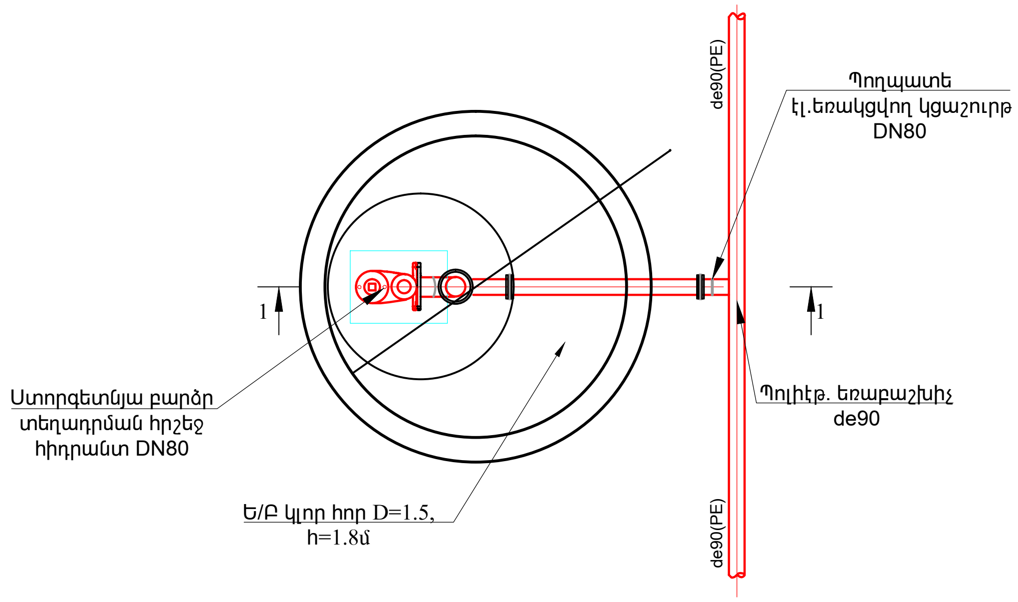

ՀԱԿԱՀՐԴԵՀԱՅԻՆ ՀԻԴՐԱՆՏԻ ՀՈՐ ՀՀՀ-1 -Ի ԱՇԽԱՏԱՆՔՆԵՐԻ ԾԱՎԱԼՆԵՐ (1 ԿԱՌՈՒՅՎԱԾՔԻ ՀԱՄԱՐ)

Հ/Հ	ԱՆՎԱՆՈՒՄԸ	ՉԱՓՄԱՆ ՄԻԱՎՈՐԸ	ՀՀՀ
1	2	3	4
	ՀՈՂԱՅԻՆ ԱՇԽԱՏԱՆՔՆԵՐ		
1	ՓՈՍՈՐԱԿԻ ՄՇԱԿՈՒՄ III ԿԱՐԳԻ ԳՐՈՒՆՏՆԵՐՈՒՄ ԷՔՍԿԱՎԱՏՈՐՈՎ, ԿՈՂԱԼԻՑՔՈՎ	$Մ^3$	11.9
2	ՓՈՍՈՐԱԿԻ ՄՇԱԿՈՒՄ III ԿԱՐԳԻ ԳՐՈՒՆՏՆԵՐՈՒՄ ՁԵՌՔՈՎ, ԿՈՂԱԼԻՑՔՈՎ	$Մ^3$	1.4
3	ՓՈՍՈՐԱԿԻ ԵՏԼԻՑՔ, ԿՈՂԱԼԻՑՔԻ ՄՇԱԿՎԱԾ ԳՐՈՒՆՏՆԵՐԻՑ, ՏՈՓԱՆՈՒՄՈՎ	$Մ^3$	10.9
4	ԱՎԵԼՑՈՒԿԱՅԻՆ ԳՐՈՒՆՏԻ ԲԱՐՁՈՒՄ Ա/Մ ԵՎ ՏԵՂԱՓՈԽՈՒՄ ՄԻՆՉԵՎ 15.0ԿՄ	$Մ^3$	2.4
	ՏԵԽՆՈԼՈԳԻԱԿԱՆ ԱՇԽԱՏԱՆՔՆԵՐ		
1	DN89x3.5 ՊՈՂՊԱՏԵ (St) ԷԼ. ԵՌԱԿՑՎՈՂ ԽՈՂՈՎԱԿՆԵՐԻ ՄՈՆՏԱԺՈՒՄ, ՓՈՐՁԱՐԿՈՒՄՈՎ	ԳԾՄ	1.5
2	DN80, PN=1.6 ՄՊԱ ՍՈՂՆԱԿԻ ՄՈՆՏԱԺՈՒՄ	ՀԱՏ	1
3	ՍՏՈՐԳԵՏՆՅԱ ԲԱՐՁՐ ՏԵՂԱԴՐՄԱՆ ՀԱԿԱՀՐԴԵՀԱՅԻՆ ՀԻԴՐԱՆՏ DN80	ՀԱՏ	1
4	DN80, PN = 1.6 ՄՊԱ ՊՈՂՊԱՏԵ (St) ԷԼ. ԵՌԱԿՑՎՈՂ ԿՑԱՇՈՒՐԹԵՐԻ ՄՈՆՏԱԺՈՒՄ	ՀԱՏ	6
5	ՀԱԿԱՀՐԴԵՀԱՅԻՆ ՀԻԴՐԱՆՏԻ ՏԱԿԴԻՐ, ԱՐՄՈՒՆԿ DN80	ՀԱՏ	1
6	DN 80, $\alpha=90^0$ ՊՈՂՊԱՏԵ (St) ԷԼ. ԵՌԱԿՑՎՈՂ ԱՐՄՈՒՆԿԻ ՄՈՆՏԱԺՈՒՄ	ՀԱՏ	2
7	ՊՈԼԻԷԹԻԼԵՆԵ (PE) ԵՌԱԲԱՇԽԻՉ de90	ՀԱՏ	1
8	ՊՈԼԻԷԹԻԼԵՆԵ (PE) ՄԻՋԱԴԻՐ de90	ՀԱՏ	1
9	ԲԵՏՈՆԵ ՀԵՆԱՐԱՆ B12.5 (300x300x800)	$Մ^3$	0.072
10	ՊՈՂՊԱՏԵ (St) ԽՈՂՈՎԱԿՆԵՐԻ ԵՎ ՁԵՎԱՎՈՐ ՄԱՍԵՐԻ ՆԵՐԿՈՒՄ	$Մ^2$	0.8
11	Ե/Բ ԿԼՈՐ ՀՈՐ D=1.5մ, h=1.8մ	ԿԱՌՈՒՅ.	1

ԿՈՅՈՒՂՈՒ ՑԱՆՑԵՐԻ ԾԱՎԱԼԱԹԵՐԹ

	ՆԵՐՔԻՆ ԿՈՅՈՒՂՈՒ ՑԱՆՑ				
N	ԱՆՎԱՆՈՒՄԸ	ՉԱՓ	ՉԱՓ. ՄԻԱՎ.	ՔԱՆԱԿ	ՊԵՏ. ՍՏԱՆԴ.
1.	ԿՈՅՈՒՂՈՒ ՊՈԼԻՊՐՈՊԻԼԵ ԾԱԼՔԱՎՈՐ ԽՈՂՈՎԱԿ ՀՈՂԻ ՄԵՋ	Ø160/100	ԳՄ	70/15.0	-//-
2.	ՆՈՒՅՆԸ ՊԱՏԵՐԻ ՎՐԱ ՊԼԱՍՏՄԱՍԵ	Ø100	ԳՄ	50.0	-//-
3.	ՆՈՒՅՆԸ	Ø50	ԳՄ	10.0	-//-
4.	ԼՎԱՑԱՐԱՆ ԿԵՐԱՄԻԿԱԿԱՆ		ՀԱՏ	9.0	-//-
5.	ԶՈՒԳԱՐԱՆԱԿՈՆՔ ԿԵՐԱՄԻԿԱԿԱՆ		ՀԱՏ	9.0	-//-
6.	ՀՈՍԱԿ	Ø100	ՀԱՏ	7.0	-//-
7.	ԽՐԱՄՈՒՂՈՒ ՄՇԱԿՈՒՄ		ԽՄ	82.5	-//-
8.	ԽՐԱՄՈՒՂՈՒ ԵՏԼԻՑՔ		ԽՄ	65.46	-//-
9.	ԱՎԱԶԻ ՇԵՐՏ ԽՈՂՈՎԱԿԻ ՏԱԿ	H=0.1	ԽՄ	8.25	-//-
10.	ԱՎԱԶԻ ՇԵՐՏ ԱՍՖԱԼՏԻ ՏԱԿ	H=0.1	ԽՄ	8.25	-//-
11.	ԱՎԵԼՆՈՐԴ ՀՈՂԻ ՏԵՂԱՓՈԽՈՒՄ		ԽՄ	17.04	-//-
12.	ՑԱՆՑԻ ՓՈՐՁԱՐԿՈՒՄ		ԳՄ	145.0	-//-
13.	ՄԵՏԱՂԱԿԱՆ ԱՍՏԻՃԱՆՆԵՐ		ՏՆ	0.3	-//-
14.	ՄԵՏԱՂԱԿԱՆ ՁԵՎԱՎՈՐ ՄԱՍԵՐ		ՏՆ	0.06	-//-
15.	ԹՈՒՋԵ ՄՏՈՑ	Ø700	ՀԱՏ	3	-//-
16.	ԿՈՅՈՒՂՈՒ ԴԻՏԱՀՈՐ	Ø1000	ՀԱՏ	3	Vբ=12.0 ԽՄ
17.	ՍԵՊՏԻԿ ՀՈՐ	Ø100	ԽՄ	1	-//-

ԿՈՅՈՒՂՈՒ ՁԵՎԱՎՈՐ ՄԱՍԵՐ

N	ԷՍԿԻԶ	ԱՆՎԱՆՈՒՄԸ	ՔԱՆԱԿ	ՔԱՇԸ 1 ՀԱՏ
1.	Ø50	ԾՈՒՆԿ	7	-//-
2.	Ø50	ԵՌԱԲԱՇԽԻԿ	7	-//-
3.	Ø100 α=135°	ԹԵՔՈՒՄ	10	-//-
4.	Ø100	ՔԱՌՅԱԿ	2	-//-
5.	Ø100	ԵՌԱԲԱՇԽԻԿ	3.0	-//-
6.	Ø100	ՍՏՈՒԳԻՉ	3.0	-//-

ՊԱՇՏՈՆ	ԱՆՈՒՆ,ԱԶԳԱՆՈՒՆ	ՍՏՈՐԱԳՐ.					
ՆԱԽԱԳԱՀ	Ա. ԱԼԵՔՍԱՆՅԱՆ		ՀՀ ՍՅՈՒՆԻՔԻ ՄԱՐԶԻ ՍԻՍԻԱՆ ՀԱՄԱՅՆՔԻ ԱԽԼԱԹՅԱՆ ԳՅՈՒՂԻ ԿՐԹԱՀԱՄԱԼԻՐԻ ՇԵՆՔԻ ԲԱՐԵԼԱՎՄԱՆ ԵՎ ՎԵՐԱՆՈՐՈԳՄԱՆ ՆԱԽԱԳԾԱՆԱԽԱՀԱՇՎԱՅԻՆ ՓԱՍՏԱԹՂԹԵՐԻ ՄՇԱԿՄԱՆ ԱՇԽԱՏԱՆՔՆԵՐ: ПРОЕКТНО-СМЕТНАЯ ДОКУМЕНТАЦИЯ НА БЛАГОУСТРОЙСТВО И РЕМОНТНЫЕ РАБОТЫ ОСНОВНОЙ ШКОЛЫ СЕЛА АХЛАТЯН, РЕГИОН СЮНИК, РА	ԻՆԺԵՆԵՐԱՏԵԽՆԻԿԱԿԱՆ ՄԱՍ /ИНЖИНЕРОТЕХНИЧЕСКИЙ ЧАСТЬ ԿՈՅՈՒՂՈՒ ՑԱՆՑԵՐԻ ԾԱՎԱԼԱԹԵՐԹ	ՓՈՒԼ ЭТАП	ԹԵՐԹ ЛИСТ	ԹԵՐԹԵՐ ЛИСТЕР
ՆԳճ	Վ. ՄԻՐԶՈՅԱՆ						
ՆԱԽԱԳԾԵՑ	Շ. ՓԱՐՍՅԱՆ		ՊԱՏՎԻՐԱՏՈՒ՝ ՀՀ ՔԱՂԱՔԱՇԻՆՈՒԹՅԱՆ ԿՈՄԻՏԵ/ КОМИТЕТ ПО ГРАДОСТРОИТЕЛЬСТВУ «ՄԱՍՏԱՐԱ» ԱԿ МАСТАРА ПК	ОБЕМЫ РАБОТ КАНАЛИЗАЦИИ	ԱՆ/РП	12	13

ՋՐԱՄԱՏԱԿԱՐԱՐՄԱՆ ՑԱՆՑԵՐԻ ԾԱՎԱԼԱԹԵՐԹ

ՆԵՐՔԻՆ ՋՐԱՄԱՏԱԿԱՐԱՐՄԱՆ ՑԱՆՑ					
N	ԱՆՎԱՆՈՒՄԸ	ՉԱՓ	ՉԱՓ. ՄԻԱՎ.	ՔԱՆԱԿ	ՊԵՏ. ՍՏԱՆԴ
1.	ԽՈՂՈՎԱԿ ՀՈՂԻ ՄԵՋ	Ø 50/32	Գ.Մ	30.0/3.0	—//—
2.	ՆՈՒՅՆԸ ՊԱՏԵՐԻ ՎՐԱ	Ø 50/25/20/15	Գ.Մ	3.0/44.0/28.0	—//—
3.	ՓԱԿԱՆ	Ø 50/32/25	ՀԱՏ	1/1/2	—//—
4.	ՆՈՒՅՆԸ	Ø 15	ՀԱՏ	3/26.0	—//—
5.	ԼՎԱՑԱՐԱՆԻ ԾՈՐԱԿ ԽԱՌՆԻՉ	Ø 15	ՀԱՏ	7.0	—//—
6.	ԽՐԱՄՈՒՂՈՒ ՄՇԱԿՈՒՄ		Մ³	36.3	—//—
7.	ԽՐԱՄՈՒՂՈՒ ԵՏԼԻՑՔ		Մ³	29.04	—//—
8.	ԱՎԱԶԻ ՇԵՐՏ ԽՈՂՈՎԱԿԻ ՏԱԿ	H = 0.1	Մ³	3.63	—//—
9.	ԲԱՑԵԼ ԱՆՑՔ ՊԱՏԻ ՎՐԱ	Ø 200	ՏԵՂ	2	—//—
10.	ԱՎԱԶԻ ՆԱԽԱՊԱՏՐԱՍՏԱԿԱՆ ՇԵՐՏ	H = 0.1	Մ³	3.63	—//—
11.	ՑԱՆՑԻ ՓՈՐՁԱՐԿՈՒՄ		Գ.Մ	75.0	—//—
12.	ԱՎԵԼՈՐԴ ՀՈՂԻ ՏԵՂԱՓՈԽՈՒՄ		Մ³	7.26	—//—
13.	ՋՐԸՆԴՈՒՆԻՉ ԾՈՐԱԿ	Ø 15	ՀԱՏ	9.0	—//—
14.	ԱՐԵՎԱՅԻՆ ՎԱՀԱՆԱԿՆԵՐՈՎ ՋՐԱՏԱՔԱՑՈՒՑԻՉ ESGF 80-20WY10AC-220 ,	P=0.75 Q=80	ՀԱՏ	1.0	—//—

ՊԱՇՏՈՆ	ԱՆՈՒՆ,ԱԶԳԱՆՈՒՆ	ՍՏՈՐԱԳՐ.
ՆԱԽԱԳԱՀ	Ա. ԱԼԵՔՍԱՆՅԱՆ	
ՆԳՃ	Վ. ՄԻՐԶՈՅԱՆ	
ՆԱԽԱԳԾՈՂ	Շ. ՓԱՐՍՅԱՆ	

ՀՀ ՍՅՈՒՆԻՔԻ ՄԱՐԶԻ ՍԻՍԻԱՆ ՀԱՄԱՅՆՔԻ ԱԽԼԱԹՅԱՆ ԳՅՈՒՂԻ ԿՐԹԱՀԱՄԱԼԻՐԻ ՇԵՆՔԻ ԲԱՐԵԼԱՎՄԱՆ ԵՎ ՎԵՐԱՆՈՐՈԳՄԱՆ ՆԱԽԱԳԾԱՆԱԽԱՀԱՇՎԱՅԻՆ ՓԱՍՏԱԹՂԹԵՐԻ ՄՇԱԿՄԱՆ ԱՇԽԱՏԱՆՔՆԵՐ:
ПРОЕКТНО-СМЕТНАЯ ДОКУМЕНТАЦИЯ НА БЛАГОУСТРОЙСТВО И РЕМОНТНЫЕ РАБОТЫ ОСНОВНОЙ ШКОЛЫ СЕЛА АХЛАТЯН, РЕГИОН СЮНИК, РА

ՊԱՏՎԻՐԱՏՈՒ` ՀՀ ՔԱՂԱՔԱՇԻՆՈՒԹՅԱՆ ԿՈՄԻՏԵ/ КОМИТЕТ ПО ГРАДОСТРОИТЕЛЬСТВУ

«ՄԱՍՏԱՐԱ» ԱԿ МАСТАРА ПК

ԻՆԺԵՆԵՐԱՏԵԽՆԻԿԱԿԱՆ ՄԱՍ /ИНЖИНЕРОТЕХНИЧЕСКИЙ ЧАСТЬ

ՋՐԱՄԱՏԱԿԱՐԱՐՄԱՆ ՑԱՆՑԵՐԻ ԾԱՎԱԼԱԹԵՐԹ
ОБЕМЫ РАБОТ ВОДВСАБЖЕНИЯ

ՓՈՒԼ ЭТАП	ԹԵՐԹ ЛИСТ	ԹԵՐԹԵՐ ЛИСТЕР
ԱՆ/РП	13	13